st•art

ԼԻՑԵՆԶԻԱ № 16987

ADDRESS:ARMENIA,YEREVAN,SAYAT-NOVA STREET 19
TEL: (374) 94490278, 95490278; Vib(374) 95490278

ՀԱՍՑԵ: ՀԱՅԱՍՏԱՆ,ԵՐԵՎԱՆ,ՍԱՅԱԹ-ՆՈՎԱ ՓՈՂ.19
ՀԵՌ: (374) 94490278, 95490278; (374) 95490278

E-mail: startllc@mail.ru
www.startllc.com

Հայաստանի Հանրապետության Արմավիրի մարզի Արմավիր համայնքի Արմավիր քաղաքի Հանրապետություն փողոցի 35, 37, 39, 43 և Չարենցի փողոցի 34, 36 բազմաբնակարան բնակելի շենքերի խմելու ջրամատակարարման նոր համակարգի կառուցման աշխատանքներ

ԱՇԽԱՏԱՆՔԱՅԻՆ ՆԱԽԱԳԻԾ

РАБОЧИЙ ПРОЕКТ- WORKING PROJECT

ՆԱԽԱԳԾԻ ԿԱԶՄ

СОСТАВ ПРОЕКТА- PROJECT COMPOSITIO

Նախագծային մաս

ՏՆՕՐԵՆ` ______________ Ա. ԳՈՒԼՈՅԱՆ

Ն. Գ. Ի.` ______________ Վ. ԵՐԵՂՅԱՆ

ԵՐԵՎԱՆ – 2024 Թ.

ՀԱՅԱՍՏԱՆԻ ՀԱՆՐԱՊԵՏՈՒԹՅՈՒՆ
ԱՐՄԱՎԻՐԻ ՄԱՐԶ
ԱՐՄԱՎԻՐ ՀԱՄԱՅՆՔ
ՆԱԽԱԳԾՄԱՆ ԹՈՒՅԼՏՎՈՒԹՅՈՒՆ
(ՃԱՐՏԱՐԱՊԵՏԱՀԱՏԱԿԱԳԾԱՅԻՆ ԱՌԱՋԱԴՐԱՆՔ)

N ՆԹ-1098-24 **18.10.2024թ.**

[illegible] **, Արմավիր մարզի Արմավիր համայնքի Արմավիր քաղաքի Հանրապետության փողոցի 35,37,39,43 և [illegible] փողոցի 34,36 բազմաբնակարան բնակելի շենքերի բակային տարածքների խմելու [illegible]ակարարման նոր համակարգի կառուցման աշխատանքներ 750մ-Φ110մմ և Φ150մմ,Φ63մմ [illegible], գործառնական նշանակության փոփոխություն՝ չի կատարվելու**

(օբյեկտի անվանումը, կառուցում, վերակառուցում, ուժեղացում վերականգնում, գործառնական նշանակության փոփոխություն)

(հակիրճ բնորոշումը, հզորությունը)

[illegible]ման փուլերը՝ աշխատանքային նախագիծ, ռիսկայնության աստիճանը՝ III նախագծային [illegible]թղթերի մշակման համար:

(ռիսկայնության աստիճանը (կատեգորիան) նախագծման փուլերը և այլն)

[illegible] վայրը ,

(մարզի, համայնքի, փողոցի անվանումները, շենքի համարը, հողամասի ծածկագիրը)

[illegible] **«ՀԱՅԱՍՏԱՆԻ ՀԱՆՐԱՊԵՏՈՒԹՅԱՆ ԱՐՄԱՎԻՐԻ ՄԱՐԶԻ ԱՐՄԱՎԻՐԻ ՀԱՄԱՅՆՔԱՊԵՏԱՐԱՆԻ ԱՇԽԱՏԱԿԱԶՄ»**

(կազմակերպության անվանումը, գտնվելու վայրը, ֆիզիկական անձի անունը, ազգանունը, բնակության վայրը, հեռախոսահամարը, էլեկտրոնային հասցեն)

[illegible]ջադրանքի տրամադրման հիմքը **«ՀԱՅԱՍՏԱՆԻ ՀԱՆՐԱՊԵՏՈՒԹՅԱՆ ԱՐՄԱՎԻՐԻ ՄԱՐԶԻ ԱՐՄԱՎԻՐԻ ՀԱՄԱՅՆՔԱՊԵՏԱՐԱՆԻ ԱՇԽԱՏԱԿԱԶՄ» Համայնքային կառավարչական հիմնարկ**

(կառուցապատման նպատակով ՀՀ օրենսդրությամբ սահմանված կարգով հողամասի տրամադրման, անշարժ գույքի փոփոխման իրավունքը հաստատող անհրաժեշտ փաստաթղթերը)

Առաջադրանքի գործողության ժամկետը

(N 1 հավելվածի 32-րդ կետին համապատասխան)

Ն Ա Խ Ա Գ Ծ Վ Ո Ղ   Հ Ո Ղ Ա Մ Ա Ս Ի   Բ Ն Ո Ւ Թ Ա Գ Ի Ր Ը

(աստղանիշով (*) նշված դրույթների գրաֆիկական արտացոլումը տրամադրվում է կից ներկայացվող ամփոփ սխեմայով՝ Մ 1:500)

1. Հողամասը գտնվում է -

(հողամասի դիրքը քաղաքաշինական միջավայրում, դրա նպատակային և գործառնական նշանակությունը)

2. (*) Հողամասի չափսերը -

(հողամասի սահմանները՝ կոորդինատային նշահարմամբ, մակերեսը(հա))

3. Հողամասի առկա վիճակը -

(ռելիեֆի բնութագիրը, շենքերի (այդ թվում՝ քանդման ենթակա) առկայությունը, (օգտագործումը, նշանակությունը, հարկայնությունը, շինարարական նյութերը և այլն), կանաչապատումը, բարեկարգումը և այլն)

4. (*) Տրանսպորտային պայմանները -

(Ճանապարհների առկայությունը, երկաթուղային տրանսպորտի մոտեցումները և այլն)

5. (*) Ինժեներական ցանցեր և սարքավորումներ (ջրամատակարարման, կոյուղու, գազամատակարարման, տաք ջրի մատակարարման, էլեկտրամատակարարման, էլեկտրոնային հաղորդակցության համակարգեր)	- (նախագծվող հողամասով կամ կից տարածքով անցնող ինժեներական ենթակառուցվածքները, այդ թվում` ստորգետնյա)
6. (*) Կից հողամասեր	- (կից հողօգտագործումների անվանումը և դրանց սահմանները` համաձայն ներկայացված սխեմայի)
7. Բնության հատուկ պահպանվող և (կամ) պատմամշակութային հուշարձանների տարածքներ (պահպանական գոտիներ)	- (հուշարձանի անվանումը)
8. (*) Հատակագծային սահմանափակումներ	- (տեղանքում գործող արտադրական, պաշտպանվող օբյեկտների, ինժեներատրանսպորտային ենթակառուցվածքների և այլ օբյեկտների նկատմամբ սահմանափակումները, այդ թվում` սերվիտուտները)

ՆԱԽԱԳԾԱՅԻՆ ՊԱՀԱՆՋՆԵՐԸ

(աստղանիշով (*) նշված դրույթների գրաֆիկական արտացոլումը տրամադրվում է կից ներկայացվող ամփոփ սխեմայով` Մ 1:500)

9. Ճարտարապետահատակագծային պահանջներ	Արմավիր մարզի Արմավիր համայնքի Արմավիր քաղաքի Հանրապետության փողոցի 35,37,39,43 և Չարենց փողոցի 34,36 բազմաբնակարան բնակելի շենքերի բակային տարածքների խմելու ջրամատակարարման նոր համակարգի կառուցման աշխատանքներ 750մ-Φ110մմ և Φ150մմ,Φ63մմ խողովակ (ելնելով Հայաստանի Հանրապետության օրենսդրության և նորմատիվատեխնիկական փաստաթղթերի պահանջներից, առկա քաղաքաշինական ծրագրային փաստաթղթերի դրույթներից կամ դրանց բացակայության դեպքում` կազմավորված (կազմավորվող) քաղաքաշինական միջավայրի պայմաններից, առաջարկություններ ճակատների ձևավորման, տանիքների, արտաքին դռների, պատուհանների համամասնությունների և գունային լուծումների վերաբերյալ)
9.1.(*) օբյեկտի հեռավորությունը կարմիր գծից (մետր)	-
9.2.(*) հեռավորությունը հարևան հողակտորներից (օբյեկտներից) (մետր)	-
9.3.(*) թույլատրելի բարձրությունը (մետր)	- սահմանային հարկայնության բարձրությունը գերազանցող շենքերի և շինությունների նախագծման դեպքում ՀՀՇՆ II-6.02-2006 «Սեյսմակայուն շինարարություն. Նախագծման նորմեր» շինարարական նորմերով սահմանված պահանջների ապահովման (հատուկ հաշվարկային մեթոդներ, սեյսմակայունության բարձրացման միջոցառումներ և այլն)
9.4. կառուցապատման խտության գործակիցը (կառույցի, (կառույցների) ընդհանուր մակերեսի հարաբերությունը հողամասի մակերեսին)	-
9.5. կառուցապատման տոկոսը (կառուցապատվող (անջրանցիկ) տարածքի հարաբերությունը հողամասի տարածքին` տոկոսներով) (%)	-
9.6 կանաչապատման տոկոսը (կանաչապատ տարածքի հարաբերությունը հողամասի մակերեսին` տոկոսներով` (%))	-
9.7 այլ պահանջներ	-
10. Հողամասում գտնվող շենքերի ու շինությունների քանդման կամ տեղափոխման (ապամոնտաժման) պայմանները և աշխատանքների հերթականությունը	-

11. Ստորգետնյա, կիսանկուղի և առաջին հարկերի տարածքների օգտագործման պայմանները

\-

12. (*) Ինժեներական ցանցեր և սարքավորումներ

\-

12.1 (*) ջրամատակարարում կոյուղի, տաք ջրի մատակարարում

\-

(համաձայն մատակարարող կազմակերպության տեխնիկական պայմանների)

12.2 (*) Էլեկտրամատակարարում

\-

(համաձայն մատակարարող կազմակերպության տեխնիկական պայմանների)

12.3. (*) գազամատակարարում

\-

(համաձայն մատակարարող կազմակերպության տեխնիկական պայմանների)

12.4. (*) Էլեկտրոնային հաղորդակցություն մալուխատար կոյուղու (ներառյալ դիտահորը) տեղադիրքը

\-

(համաձայն N 1 հավելվածի 57-րդ կետի 2-րդ ենթակետով սահմանված ելակետային տվյալների)

12.5. թույլ հոսանքներ

\-

12.6. աղբահանություն

\-

13. Տարածքի ինժեներական նախապատրաստում

\-

(ռելիեֆի կազմակերպման, ջրահեռացման, ինժեներական պաշտպանության միջոցառումները)

14. Բարեկարգում

\-

(լանդշաֆտային պլանավորման վերաբերյալ պահանջները, կանաչապատում, ճարտարապետական փոքր ձևեր, ցանկապատում, գովազդ և այլն)

15. Շինարարական նյութեր

\-

(շինարարական նյութերի օգտագործման առաջարկությունները տանիքների, ճակատների լուծումների, արտաքին դռների, պատուհանների վերաբերյալ)

16. Պաշտպանական կառույցներ

\-

(արտակարգ իրավիճակներում մարդկանց և օբյեկտների պաշտպանության միջոցառումները)

17. Հակահրդեհային պահանջներներ

\-

(հակահրդեհային անվտանգության ապահովման միջոցառումները)

18. Հաշմանդամների և բնակչության սակավաշարժ խմբերի պաշտպանության միջոցառումներ

\-

19. Շրջակա միջավայրի պահպանում

Այո

(շրջակա միջավայրը վտանգավոր ազդեցությունից բացառելու միջոցառումները)

20. Շինարարության կազմակերպում

Այո

(առաջարկություններ շինարարության հետ կապված անբարենպաստ ազդեցության բացառման, քաղաքային տնտեսության և տրանսպորտի անխափան աշխատանքի ապահովման վերաբերյալ)

21. Առաջադրանքի գործողության ժամկետը և նախագծի մշակման փուլերը

18.10.2025թ., նախագծման փուլերը՝ աշխատանքային նախագիծ,

(նշվում են առաջադրանքի գործողության ժամկետը և նախագծի մշակման փուլերը)

ԼՐԱՑՈՒՑԻՉ ՊԱՅՄԱՆՆԵՐԸ

22. Նախագծային փաստաթղթերի փորձաքննությանը ներկայացվող պահանջներ

Պարզ փորձաքննություն հարկավոր է

(Հայաստանի Հանրապետության օրենսդրությամբ սահմանված փորձաքննության տեսակը կամ նախագծողի երաշխավորագիրը՝ հղում կատարելով համապատասխան իրավական ակտին)

23. Միջանկյալ համաձայնեցում

Քաղաքաշինության բաժնի հետ

(իրավասու մարմնի կամ Հայաստանի Հանրապետության օրենսդրությամբ նախատեսված դեպքերում շահագրգիռ մարմինների հետ էսքիզային նախագծի նախնական համաձայնեցում, նշվում է նաև առաջադրանքի փոփոխման հնարավորությունը՝ N 1 հավելվածի 87-րդ կետով նախատեսված դեպքում)

24. Հասարակական քննարկումներ

\-

(Հայաստանի Հանրապետության օրենսդրությամբ սահմանված դեպքում և կարգով)

25. Համաձայնեցումների կամ մասնագիտական եզրակացությունների ստացում

Համայնքապետի հետ

(Նշվում են տվյալ օբյեկտի համաձայնեցման օրենքով սահմանված պահանջները՝ հուշարձանների ու բնության պահպանության և այլ լիազորված մարմինների հետ, ինչպես նաև N 1 նավելվածի 56-րդ կետով սահմանված դեպքերում՝ ինժեներական ենթակառուցվածքի սեփականատիրոջ (օգտահործողի) հետ)

26. Փոստային բաժանորդային պահարանների տեղադրում

-

(Նշվում են տվյալ օբյեկտի համաձայնեցման օրենքով սահմանված պահանջները՝ հուշարձանների ու բնության պահպանության և այլ լիազորված մարմինների հետ, ինչպես նաև N 1 նավելվածի 56-րդ կետով սահմանված դեպքերում՝ ինժեներական ենթակառուցվածքի սեփականատիրոջ (օգտահործողի) հետ)

27. Քաղաքաշինական կանոնադրությամբ ամրագրված լրացուցիչ պայմաններ

-

28. Այլ պայմաններ

ՀԱՄԱՅՆՔԻ ՂԵԿԱՎԱՐ՝ ՎԱՐՇԱՄ ՍԱՐԳՍՅԱՆ

(ստորագրությունը, անունը, ազգանունը)

24.10.2024

ՀԱՎԱՍՏՎԱԾ Է ԷԼԵԿՏՐՈՆԱՅԻՆ ՍՏՈՐԱԳՐՈՒԹՅԱՄԲ

ՀԱՅԱՍՏԱՆԻ ՀԱՆՐԱՊԵՏՈՒԹՅԱՆ ԱՐՄԱՎԻՐԻ ՄԱՐԶԻ
ԱՐՄԱՎԻՐ ՀԱՄԱՅՆՔԻ ՂԵԿԱՎԱՐ

ՀՀ Արմավիրի մարզի Արմավիր համայնք
ՀՀ ք.Արմավիր ,Հանրապետության փ. 32, Հեռ. (0237) 2-36-54,
Էլ. փոստ՝ armavirmunicipality@gmail.com

N 3513
30 սեպտեմբեր 2024թ.

ՍՏ ԱՐՏ ՍՊԸ
ՏՆՕՐԵՆ
Ա. ԳՈՒԼՈՅԱՆԻՆ

Առաջարկվում է Ձեր կողմից Արմավիրի մարզի Արմավիր համայնքի Արմավիր քաղաքի Հ. Ավետիսյան փողոցի Ս. Շահումյան-Խ. Աբովյան, Սայաթ-Նովա փողոցի Արարատյան-Սայաթ-Նովա 5Ա, Մ. Բաղրամյան 19,21,23, Հանրապետության 35,37,39, 43 և Չարենցի փողոցի 34,36, Ա. Ջիվանի փողոցի 13,15, 17, 19 և Սայաթ-Նովա 120, Ե. Չարենց փողոցի 1/1, 5, 7, 9 հասցեներում իրականացվող նախագծանախահաշվային փաստաթղթերն իրականացնելիս խրամուղու խորությունը հաշվարկել 1 մետր, քանի-որ խողովակները տեղադրելուց հետո հակադարձ լիցքի խորությունը բավարարում է Արմավիր համայնքում սառեցման խորությանը: Ինչպես նաև ավազով իրականացվող հետ լիցքը իրականացնել գոյություն ունեցող ճանապարհների և բակային տարածքների նիշերից 20 սմ պակաս, քանի-որ ջրագծերը ավարտելուց անմիջապես հետո կատարվելու են բակային տարածքների և ճանապարհների հիմնանորոգման աշխատանքներ, որի ժամանակ մոտ 30 սմ խորությամբ փոխարինվելու են հիմնատակերը:

X

Signed by: SARGSYAN VARSHAM 2201890013
VERIFIED: OCSP 30/09/2024 15:42:02 GMT

ՀԱՄԱՅՆՔԻ ՂԵԿԱՎԱՐ **Վ. ՍԱՐԳՍՅԱՆ**

Կատ. Բաժնի պետ՝ Ա. Արզարյան
Հեռ. 095-44-99-22

ՀԱՅԱՍՏԱՆԻ ՀԱՆՐԱՊԵՏՈՒԹՅԱՆ ԱՐՄԱՎԻՐԻ ՄԱՐԶԻ
ԱՐՄԱՎԻՐ ՀԱՄԱՅՆՔԻ ՂԵԿԱՎԱՐ

ՀՀ Արմավիրի մարզի Արմավիր համայնք
ՀՀ ք.Արմավիր ,Հանրապետության փ. 32, Հեռ. (0237) 2-36-54,
Էլ. փոստ՝ armavirmunicipality@gmail.com

N 3624
09 հոկտեմբեր 2024թ.

ՍՏ ԱՐՏ ՍՊԸ
ՏՆՕՐԵՆ
Ա. ԳՈՒԼՈՅԱՆԻՆ

Հարգելի՛ Ա. Գուլոյան,

Տեղեկացվում է Ձեզ, որ Արմավիր համայնքի Արմավիր քաղաքի Հ. Ավետիսյան փողոցի Ս. Շահումյան-Խ. Աբովյան հատվածի խմելու ջրամատակարարման նոր համակարգի՝ փոխարինման, աշխատանքների ժամանակ առաջացած շինարարական աղբը և գրունտը անհրաժեշտ է տեղափոխել քաղաքային աղբավայր, որը գտնվում է վերը նշված փողոցից միջինը 3 կմ հեռավորության վրա:

Արմավիր համայնքի Արմավիր քաղաքի Սայաթ-Նովա փողոցի Արարատյան-Սայաթ-Նովա 5Ա բազմաբնակարան բնակելի շենքի խմելու ջրամատակարարման նոր համակարգի՝ փոխարինման, աշխատանքների ժամանակ առաջացած շինարարական աղբը և գրունտը անհրաժեշտ է տեղափոխել քաղաքային աղբավայր, որը գտնվում է վերը նշված շենքից 4 կմ հեռավորության վրա:

Արմավիր քաղաքի Մ. Բաղրամյան փողոցի 19,21, 23 բազմաբնակարան բնակելի շենքերի բակային տարածքների խմելու ջրամատակարարման նոր համակարգի՝ փոխարինման, աշխատանքների ժամանակ առաջացած շինարարական աղբը և գրունտը անհրաժեշտ է տեղափոխել քաղաքային աղբավայր, որը գտնվում է վերը նշված փողոցից միջինը 3 կմ հեռավորության վրա:

Արմավիր քաղաքի Հանրապետության փողոցի 35, 37, 39, 43 և Չարենցի փողոցի 34, 36 բազմաբնակարան բնակելի շենքերի բակային տարածքների խմելու ջրամատակարարման նոր համակարգի՝ փոխարինման, աշխատանքների ժամանակ առաջացած շինարարական աղբը և գրունտը անհրաժեշտ է տեղափոխել քաղաքային աղբավայր, որը գտնվում է վերը նշված բակային տարածքից միջինը 2,5 կմ հեռավորության վրա:

Արմավիր քաղաքի Ա. Ջիվանի փողոցի 13,15, 17, 19 և Սայաթ-Նովա 120 բազմաբնակարան բնակելի շենքերի բակային տարածքների խմելու ջրամատակարարման նոր համակարգի՝ փոխարինման, աշխատանքների ժամանակ առաջացած շինարարական աղբը և գրունտը

անհրաժեշտ է տեղափոխել քաղաքային աղբավայր, որը գտնվում է վերը նշված բակային տարածքից միջինը 2,5 կմ հեռավորության վրա:

Արմավիր քաղաքի Ե. Չարենց փողոցի 1/1, 5, 7, 9 բազմաբնակարան բնակելի շենքերի բակային տարածքների խմելու ջրամատակարարման նոր համակարգի՝ փոխարինման, աշխատանքների ժամանակ առաջացած շինարարական աղբը և գրունտը անհրաժեշտ է տեղափոխել քաղաքային աղբավայր, որը գտնվում է վերը նշված բակային տարածքից միջինը 4 կմ հեռավորության վրա:

X

Signed by: SARGSYAN VARSHAM 2201890013
VERIFIED: OSCP 09/10/2024 12:28:02 GMT

ՀԱՄԱՅՆՔԻ ՂԵԿԱՎԱՐ **Վ. ՍԱՐԳՍՅԱՆ**

Կատ. Համայնքի ղեկավարի տեղակալի օգնական՝ Ռ. Մելքոնյան
+37495449922

«ՀԱՅՐ ԵՎ ՈՐԴԻ ՏԻՏԻԶՅԱՆՆԵՐ» ՍՊԸ

ԻՆԺԵՆԵՐԱԵՐԿՐԱԲԱՆԱԿԱՆ ՈՒՍՈՒՄՆԱՍԻՐՈՒԹՅՈՒՆՆԵՐԻ ՀԱՇՎԵՏՎՈՒԹՅՈՒՆ

ՀՀ ԱՐՄԱՎԻՐԻ ՄԱՐԶԻ ԱՐՄԱՎԻՐ ՔԱՂԱՔԻ

Հ. ԱՎԵՏԻՍՅԱՆ ՓՈՂՈՑԻ Ս. ՇԱՀՈՒՄՅԱՆ–Խ. ԱԲՈՎՅԱՆ,ՄԱՅԱԹ-ՆՈՎԱ ՓՈՂՈՑԻ ԱՐԱՐԱՏՅԱՆ-ՍԱՅԱԹ-ՆՈՎԱ 5Ա ԲԱԶՄԱԲՆԱԿԱՐԱՆ ԲՆԱԿԵԼԻ ՇԵՆՔԻ ՀԱՏՎԱԾԻ, Մ. ԲԱՂՐԱՄՅԱՆ ՓՈՂՈՑԻ 19, 21, 23 ԲԱԶՄԱԲՆԱԿԱՐԱՆ ԲՆԱԿԵԼԻ ՇԵՆՔԵՐԻ ԲԱԿԱՅԻՆ ՏԱՐԱԾՔՆԵՐԻ, ՀԱՆՐԱՊԵՏՈՒԹՅՈՒՆ ՓՈՂՈՑԻ 35, 37, 39, 43 և ՉԱՐԵՆՑԻ ՓՈՂՈՑԻ 34, 36 ԲԱԶՄԱԲՆԱԿԱՐԱՆ ԲՆԱԿԵԼԻ ՇԵՆՔԵՐԻ ԲԱԿԱՅԻՆ ՏԱՐԱԾՔՆԵՐԻ, Ա. ԶԻՎԱՆԻ ՓՈՂՈՑԻ 13, 15, 17, 19 և ՍԱՅԱԹ-ՆՈՎԱ 120 ԲԱԶՄԱԲՆԱԿԱՐԱՆ ԲՆԱԿԵԼԻ ՇԵՆՔԵՐԻ ԲԱԿԱՅԻՆ ՏԱՐԱԾՔՆԵՐԻ, Ե. ՉԱՐԵՆՑ ՓՈՂՈՑԻ 1/1, 5, 7, 9 ԲԱԶՄԱԲՆԱԿԱՐԱՆ ԲՆԱԿԵԼԻ ՇԵՆՔԵՐԻ ԲԱԿԱՅԻՆ ՏԱՐԱԾՔՆԵՐԻ ԽՄԵԼՈՒ ՋՐԱՄԱՏԱԿԱՐԱՐՄԱՆ ՆՈՐ ՀԱՄԱԿԱՐԳԻ ԿԱՌՈՒՑՄԱՆ ԱՇԽԱՏԱՆՔՆԵՐ

Լիցենզիա ՔՊԼ 000804, 1-ին դաս

Տնօրեն՝ Հ. Տիտիզյան

Երևան 2024թ

Բացատրական մաս

Համաձայն «ՍՏ ԱՐՏ» ՍՊԸ-ի հետ կնքված պայմանագրի և համապատասխան առաջադրանքի 2024 թվականի հոկտեմբեր ամսին կատարվել են ինժեներա-երկրաբանական ուսումնասիրություններ ՀՀ Արմավիրի մարզի Արմավիր քաղաքի Հ. Ավետիսյան փողոցի Ս.Շահումյան-Խ.Աբովյան,Սայաթ-Նովա փողոցի Արարատյան-Սայաթ-Նովա 5ա բազմաբնակարան բնակելի շենքի հատվածի, Մ. Բաղրամյան փողոցի 19, 21, 23 բազմաբնակարան բնակելի շենքերի բակային տարածքների, Հանրապետության փողոցի 35, 37, 39, 43 և Չարենցի փողոցի 34, 36 բազմաբնակարան բնակելի շենքերի բակային տարածքների, Ա. Ջիվանի փողոցի 13, 15, 17, 19 և Սայաթ-Նովա 120 բազմաբնակարան բնակելի շենքերի բակային տարածքների, Ե. Չարենց փողոցի 1/1, 5, 7, 9 բազմաբնակարան բնակելի շենքերի բակային տարածքների խմելու ջրամատակարարման նոր համակարգի կառուցման աշխատանքների համար: Աշխատանքների իրականացման նպատակն է համաձայն Հայաստանի Հանրապետության նորմատիվ-տեխնիկական փաստաթղթերի ՀՀ Արմավիրի մարզի Արմավիր քաղաքի Հ. Ավետիսյան փողոցի Ս.Շահումյան-Խ.Աբովյան,Սայաթ-Նովա փողոցի Արարատյան-Սայաթ-Նովա 5ա բազմաբնակարան բնակելի շենքի հատվածի, Մ. Բաղրամյան փողոցի 19, 21, 23 բազմաբնակարան բնակելի շենքերի բակային տարածքների, Հանրապետություն փողոցի 35, 37, 39, 43 և Չարենցի փողոցի 34, 36 բազմաբնակարան բնակելի շենքերի բակային տարածքների, Ա. Ջիվանի փողոցի 13, 15, 17, 19 և Սայաթ-Նովա 120 բազմաբնակարան բնակելի շենքերի բակային տարածքների, Ե. Չարենց փողոցի 1/1, 5, 7, 9 բազմաբնակարան բնակելի շենքերի բակային տարածքների խմելու ջրամատակարարման նոր համակարգի կառուցման աշխատանքների նախագծային փաստաթղթերի մշակման համար անհրաժեշտ երկրաբանական տվյալների հավաքագրումը և համապատասխան հաշվետվության կազմումը: Վերը շարադրված խնդիրը լիարժեք լուծելու նպատակով իրականացվել են հետևյալ աշխատանքները. ուսումնասիրվել է տվյալ տարածքի երկրաբանական կառուցվածքը առկա մերկացումների տվյալների, տեղազննության, ակնադիտարկման եղանակով, ինչպես նաև հարակից տարածքներում մեր կողմից կատարված ինժեներաերկրաբանական հետազոտումների տվյալների համադրմամբ և վերլուծությամբ:

1.ԸՆԴՀԱՆՈՒՐ ՏԵՂԵԿՈՒԹՅՈՒՆՆԵՐ

<u>**Գեոմորֆոլոգիական տեսակետից**</u> ուսումնասիրվող տարածքը գտնվում է Երասխ գետի ափին: Ծովի մակարդակից ունի 870 մ բարձրություն:

<u>**Շրջանի երկրաբանական պայմանները**</u> Ըստ ակնադիտարկման, ֆոնդային նյութերի և տարածաշրջանի մանրամասն տեղազննման շրջանի երկրաբանական կառուցվածքի ձևավորման գլխավոր գործոնը՝ ուսումնասիրության ենթակա ենթաշրջանների սահմաններում տարածված ամենահին բնահող-ապարները ստորին չորրորդականի և պալեոգենի հասակի լճային, լճա-պրոլյուվիալ և հրաբխային գոյացումներն են, որոնց գամարային հզորությունը 300-400 մ է:

Վերնաշերտերում ամենալայն տարածքում մունեցող բնահողերը ներկայացված են գետա-լճային ծագման ավազա-կավային նստվածքներով, որոնք տարբեր հորիզոնների վրա շերտադասավորվում են ավազա-կոպիճ-ճալաքարային ջրատար շերտերով:

<u>Կլիման</u> ուսումնասիրվող տարածքի կլիմայական պայմանները բնութագրելիս վկայակոչել ենք ՀՀ քաղաքաշինության նախարարության ՀՀՇՆ 22,.01.24«Շինարարական կլիմայաբանություն» նորմատիվային փաստաթուղթը: ՈՒսումնասիրվող տարածքին բնորոշ է շոգ և չոր ամառներ, մեղմ ձմեռներ:

- Տարեկան միջին ջերմաստիճանը 11.6 °C
- Օդի բացարձակ առավելագույն ջերմաստիճանը 41°C
- Օդի բացարձակ նվազագույն ջերմաստիճանը -31°C
- Օդի միջին տարեկան հարաբերական խոնավությունը 62%
- Օդի հարաբերական խոնավությունը ամենացուրտ ամսվա 62%
- Օդի հարաբերական խոնավությունը ամենաշոգ ամսվա 29%
- Տարեկան մթնոլորտային տեղումների քանակը հասնում է 290-300մմ:
- Քամու միջին տարեկան արագությունը 0.9մ/վ:
- Քամու արագության ճնշումը՝ 35կգ/մ²:
- Ձյան ծածկույթի հաստությունը հասնում է 40սմ, իսկ ձյան բեռնվածքի ճնշումը՝ 50կգու/մ²:
- Բնահողի սառչելու առավելագույն խորությունը հասնում է 70սմ:

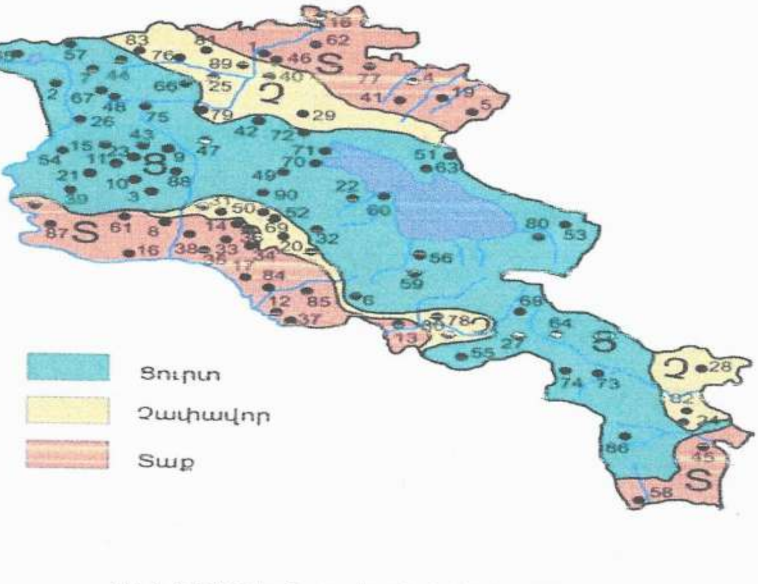

Նկ. 3 Կլիմայական շրջանացման սխեմատիկ քարտեզ

<u>**Հիդրոերկրաբանական տեսակետից**</u> քանի որ հրաբխածին կազմավորումները բնութագրվում են ճեղքավորվածությամբ և ծակոտկենությամբ, ուստի շնորհիվ դրանց բնորոշ է բարձր ջրատարությունը: Ստորերկրյա ջրերի ձևավորումը կատարվում է մթնոլորտային տեղումների ներծծմամբ, իսկ կուտակումը՝ լավատակ հնահուներում:

Տվյալ տարածքում գրունտային ջրերը ըստ ֆոնդային տվյալների գտնվում են 10մ-ից խորը հորզոններում: Ուսումնասիրությունների արդյունքում տարածքի սահմաններում առանձնացվել են ստորերկրյա ջրերի երկու տեսակներ, որոնցից մեկը ճնշումային է իսկ մյուսը անճնշումային որոնք էլ իրենց հերթին ձևավորում են երեք հիմնական ջրատար հորիզոներ:

Վերին անճշումային հորիզոնը կապված է ավազային, կավավազային և ավազակավային բնահողերի հետ, իսկ ճնշումային հորիզոնները ճեղքավոր անդեզիտային բազալտների և լճային նստվածքների հետ: Ճնշումային հորիզոնները՝ միմյանցից բաժանված են լճային ծագման շականակագույն և կապտա-կանաչավուն ջրամերժ կավերով:

<u>Ֆիզիկաերկրաբանական</u> վտանգավոր երևույթներ ինչպիսիք են կարստը, սողանքը, քարաթափությունը, փլուզումը և այլն, բացակայում են:

<u>Շրջանի սեյսմիկ պայմանները</u>

Համաձայն ՀՀՇՆ 20.04.2020թ.-ի տարածքը գտնվում է I (Առաջին) սեյսմիկ գոտում : Տեղամասի հաշվարկային սեյսմիկությունը ըստ սպասվող առավելագույն արագացման գործակցի (g) արտահայտմամբ կկազմի՝ 0.3g:

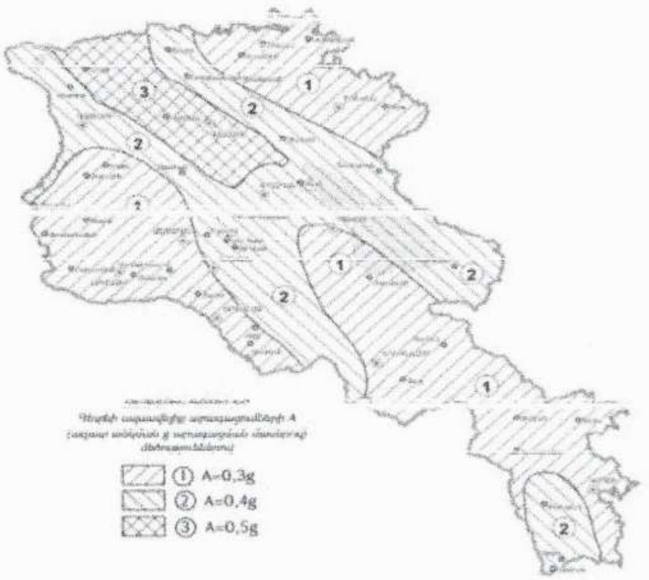

Տարածքի ինժեներա–երկրաբանական կառուցվածքը

Տարածքի երկրաբանական կտրվածքը ուսումնասիրվել է ակնադիտական եղանակով, բնական մերկացումների և արխիվային նյութերի հիման վրա:Ուսումնասիրվող տարածքում առանձնացվել է գրունտների 3 շերտ: Ստորև բերվում է այդ շերտերի լիթոլոգիական նկարագրությունները և նրանց ֆիզիկա-մեխանիկական հատկությունները:

Շերտ 1

Ասֆալտային շերտ,խճավազային շերտ:Ասֆալտային շերտը 4-5սմ: Շերտի հզորությունը 0.00-00.20մ է:

Շերտ 2

Ավազակավեր բացից մինչև մուգ շագանակագույն, թույլ խոնավ, պինդ թանձրությամբ, խճի ու մանրախճի մինչև 15-20% պարունակությամբ: Շերտի հզորությունը 0.00-0.20մ է: Դելյուվիալ-պրոլյուվիալ առաջացումներ են: Գրունտը ըստ շահագործման դժվարության՝ համաձայն (33գ) III կարգ է:

Շերտ 3

Ալյուվիալ **ծագման գնդավորված ճալաքարա-կոպճային նստվածքներ** ավազակավի և կավավազի լցանյութով: Շերտի հզորությունը 0.20-3.00մ է: Գրունտը ըստ շահագործման դժվարության՝ համաձայն (6գ) IV կարգ է

ԳՐՈՒՆՏՆԵՐԻ ՖԻԶԻԿԱՄԵԽԱՆԻԿԱԿԱՆ ՀԱՏԿՈՒԹՅՈՒՆՆԵՐԻ ՄԻՋԻՆԱՑՎԱԾ ՑՈՒՑԱՆԻՇՆԵՐԸ

Աղյուսակ 1.

Ցուցանիշի անվանումը		Գրունտի անվանումը և շերտի համարը	
		1	2
Գրունտների անվանումները		Ավազակավ	Ալյուվիալ ծագման նստվածքներ
Ծավալային Խտությունը Տ/մ³	ρ	1,80	1,97
Տեսակարար խտությունը գ/մ³	ρ	2,73	2,70
Ներքին շփման անկյուն, աստ.	φ	19°20′	36°10
Ձևախախտման մոդուլը, ՄՊա	E	19,4	41.0
Գրունտի հաշվարկային դիմադրությունը կգ/սմ²	R_0	2,0	3.5
Գրունտի կարգը և մշակման պարագրաֆները ըստ	աղ.	III (33 պ)	I V (6 պ)
Գրունտների կարգը ըստ սեյսմիկ հատկանիշերի ՀՀ ՇՆ 20.04.2020		III	II

ՀՀ Արմավիրի մարզի Արմավիր քաղաքի Հ. Ավետիսյան փողոցի Մ.Շահումյան Խ.Աբովյան,Սայաթ-Նովա փողոցի Արարատյան-Սայաթ-Նովա 5ա բազմաբնակարան բնակելի շենքի հատվածի, Մ. Բաղրամյան փողոցի 19, 21, 23 բազմաբնակարան բնակելի շենքերի բակային տարածքների, Հանրապետության փողոցի 35, 37, 39, 43 և Չարենցի փողոցի 34, 36 բազմաբնակարան բնակելի շենքերի բակային տարածքների, Ա. Ջիվանի փողոցի 13, 15, 17, 19 և Սայաթ-Նովա 120 բազմաբնակարան բնակելի շենքերի բակային տարածքների, Ե. Չարենց փողոցի 1/1, 5, 7, 9 բազմաբնակարան բնակելի շենքերի բակային տարածքների խմելու ջրամատակարարման նոր համակարգի կառուցման աշխատանքների ինժեներաերկրաբանական ուսումնասիրությունների հաշվետվության եզրակացություն:

Կատարված հետազոտությունների և ստցված արդյունքների վերլուծությունը բերել են հետևյալ եզրակացության

- Տեղամասի երկրաբանական կառուցվածքը ներկայացված են գրունտների 2 շերտերով որոնց ֆիզիկամեխանիկական հատկությունների ընդհանրացված ցուցանիշները բերված են 1 աղյուսակում:
- Տեղամասում ստորերկրյա ջրերը ըստ ֆոնդային նյութերի գտնվում են 10.0մ-ից ցածր հորիզոններում:
- Տեղամասում գրունտները բարենպաստ են շինարարական աշխատանքներ կատարելու համար որպես հիմնատակ առաջարկվում է
    - շերտ 1-ը /ավազակավեր /, որոնք ըստ սեյսմիկ հատկությամբ (ՀՀՇՆ 20.04.2020թ-ի) 3-րդ կարգ են:
        - ✓ Դիմադրությունը R= 2.0կգ/սմ²
    - շերտ 2-ը / ալյուվիալ ծագման ճալաքարա-կոպճային նստվածքներ/, որոնք ըստ սեյսմիկ հատկությամբ (ՀՀՇՆ 20.04.2020թ-ի) 2-րդ կարգ են:
        - ✓ Դիմադրությունը R= 3.5կգ/սմ²
- ՀՀՇՆ 20.04-2020 «Երկրաշարժադիմացկունության շինարարության նախագծման նորմեր-ի ՀՀ տարածքի սեյսմիկ գոտիավորման քարտեզի տարածքը գտնվում է 1-ին սեյսմիկ գոտում, արագացման առավելագույն մեծությունը` Amax=0,3g:
- Գրունտի սառչման առավելագույն խորությունը, համաձայն ՀՀՇՆ 22.01.24 նորմերի, ուսումնասիրվող տարածքում կազմում է 70 սանտիմետր:
- Ֆիզիկաերկրաբանական վտանգավոր երևույթները ինչպիսիք են կարստը, սողանքը, քարաթափությունը, փլուզումը բացակայում են:
- Ինժեներաերկրաբանական և հիդրոերկրաբանական պայմանները բարենպաստ են շինարարական աշխատանքների իրականացման համար:

Երկրաբան` Հ. Տիտիզյան

ՕԳՏԱԳՈՐԾՎԱԾ ԳՐԱԿԱՆՈՒԹՅԱՆ ՑԱՆԿ

1. ՀՀՇՆ 22.01.24 «Շինարարական կլիմայաբանություն
2. ՀՀ կառավարության որոշում N 1530-Ն առ 04.09.2003 թ. Ինժեներաերկրաբանական հետազննությունների նյութերի փորձաքննության Կարգը
3. ՀՀՇՆ 20.04.2020 Երկրաշարժադիմացկուն շինարարություն
4. ԳՕՍՏ 32868-2014 Ինժեներական և երկրաբանական հետազոտությունների պահանջներ
5. ԳՕՍՏ 33063-2014 Տեղանքի և բնահողի տեսակների դասակարգում
6. ԳՕՍՏ 5180-2015 Բնահողեր. Ֆիզիկական բնութագրերի լաբորատոր որոշման մեթոդներ.
7. ԳՕՍՏ 25100-2020 Բնահողեր. Դասակարգում:

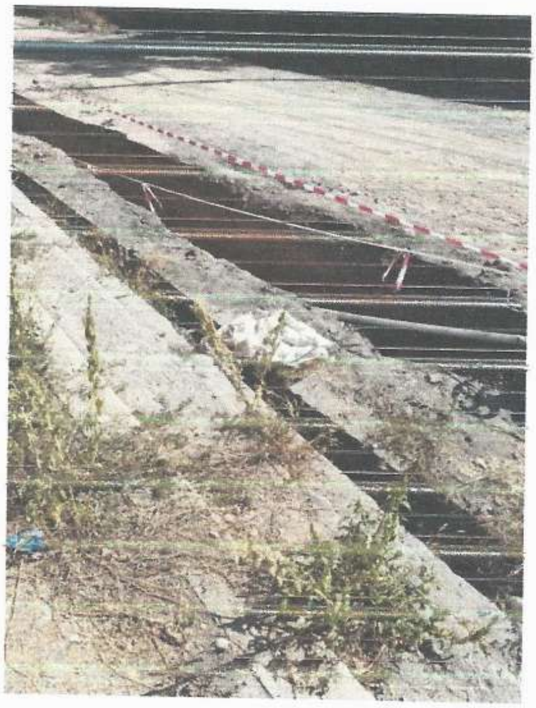

ՀԱՅԱՍՏԱՆԻ ՀԱՆՐԱՊԵՏՈՒԹՅԱՆ ՔԱՂԱՔԱՇԻՆՈՒԹՅԱՆ ԿՈՄԻՏԵ

ԼԻՑԵՆԶԻԱ

ՔՊԼ-000804, 1-ին դաս

ՔԱՂԱՔԱՇԻՆԱԿԱՆ ԳՈՐԾՈՒՆԵՈՒԹՅԱՆ ՕԲՅԵԿՏՆԵՐԻ ՀԵՏԱԽՈՒԶՄԱՆ ԵՎ ՀԵՏԱԶՆՆՄԱՆ ԾԱՌԱՅՈՒԹՅՈՒՆՆԵՐԻ ՄԱՍՈՒՑՈՒՄ

ՏՐՎԱԾ Է

2024-09-13, «ՀԱՅՐ ԵՎ ՈՐԴԻ ՏԻՏԻԶՅԱՆՆԵՐ» ՍՊԸ

ՀՀ, ԵՐԵՎԱՆ, ԱՎԱՆ, ԱՎԱՆ,ԲՐՅՈՒՍՈՎ, 62 Շ., 31 ԲՆ.

Գործողության ժամկետը՝ 13.09.2029թ.

ՀՍԿԻՉ ՀԱՄԱՐ՝ UG3D-B197-32E6-5B48

Սույն փաստաթուղթը տրված է բացառապես էլեկտրոնային եղանակով: Փաստաթղթի վավերականության ստուգման ու էլեկտրոնային բնօրինակի ներբեռնումը հնարավոր է իրականացնել https://verify.e-gov.am Հայաստանի Հանրապետության պաշտոնական փաստաթղթերի վավերականության ստուգման միասնական համակարգի կայքում մուտքագրելով հսկիչ համարը կամ սքանավորելով արագ արձագանքման ծածկագիրը (QR Code):

ՀԱՅԱՍՏԱՆԻ ՀԱՆՐԱՊԵՏՈՒԹՅԱՆ ՔԱՂԱՔԱՇԻՆՈՒԹՅԱՆ ԿՈՄԻՏԵ

ԼԻՑԵՆԶԻԱ

ՔՊԼ-000484, 1-ին դաս

(սերիան, համարը, դասը)

ՔԱՂԱՔԱՇԻՆԱԿԱՆ ՓԱՍՏԱԹՂԹԵՐԻ ԿԱԶՄՈՒՄ՝ ԲԱՑԱՌՈՒԹՅԱՄԲ ԿՈՆՍՏՐՈՒԿՏՈՐԱԿԱՆ ԵՎ ՃԱՐՏԱՐԱՊԵՏԱԿԱՆ ՄԱՍԵՐԻ

(քաղաքաշինության՝ բնագավառում գործունեության տեսակը)

ՏՐՎԱԾ Է

2024-09-04, «ՍՏ ԱՐՏ» ՍՊԸ

(լիցենզիան տալու տարեթիվը, ամիսը, օրը, քաղաքաշինության գործունեության սուբյեկտի անվանումը.

ՀՀ, ԵՐԵՎԱՆ, ՇԵՆԳԱՎԻԹ, ՆՈՐԱԳԱՎԻԹ 7 Փ., 18 Տ.

գտնվելու վայրը, այդ թվում, անհատ ձեռնարկատիրոջ դեպքում՝ անունը, ազգանունը և բնակության վայրը)

Գործողության ժամկետը՝ 04.09.2029թ.

(օրը, ամիսը, տարեթիվը)

ՀԱԿԻՉ ՀԱՄԱՐ՝ UGB6-7C31-EED8-85E7

Սույն փաստաթուղթը տրված է բացառապես էլեկտրոնային եղանակով: Փաստաթղթի վավերականության ստուգումն ու էլեկտրոնային բնօրինակի ներբեռնումը հնարավոր է իրականացնել https://verify.e-gov.am Հայաստանի Հանրապետության պաշտոնական փաստաթղթերի վավերականության ստուգման միասնական համակարգի կայքում մուտքագրելով հսկիչ համարը կամ սքանավորելով արագ արձագանքման ծածկագիրը (QR Code):

ՀԱՅԱՍՏԱՆԻ ՀԱՆՐԱՊԵՏՈՒԹՅԱՆ ՔԱՂԱՔԱՇԻՆՈՒԹՅԱՆ ԿՈՄԻՏԵ

ԼԻՑԵՆԶԻԱՅԻ ՆԵՐԴԻՐ

ՔՊՆ-000484-08

«ՄՏ ԱՐՏ» ՍՊԸ

ՋՐԱՄԱՏԱԿԱՐԱՐՈՒՄ ԵՎ ՋՐԱՀԵՌԱՑՈՒՄ (ՋՐԱՄԱՏԱԿԱՐԱՐՄԱՆ ԵՎ ՋՐԱՀԵՌԱՑՄԱՆ ՆԵՐՔԻՆ ԵՎ ԱՐՏԱՔԻՆ ՑԱՆՑԵՐ, ՀԻԴՐՈՄԵԼԻՈՐԱՑԻԱ)

25.09.2024թ.

Գործողության ժամկետը՝ 04.09.2029թ.

Ներդիրը վավերական է լիցենզիայի առկայության դեպքում

ՀՍԿԻՉ ՀԱՄԱՐ՝ UGBD-DEA2-BAFB-A11D

Սույն փաստաթուղթը տրված է բացառապես էլեկտրոնային եղանակով: Փաստաթղթի վավերականության ստուգումն ու էլեկտրոնային բնօրինակի ներբեռնումը հնարավոր է իրականացնել http://verify.e-gov.am Հայաստանի Հանրապետության պաշտոնական փաստաթղթերի վավերականության ստուգման միասնական համակարգի կայքում մուտքագրելով հսկիչ համարը կամ սքանավորելով արագ արձագանքման ծածկագիրը (QR Code):

Հայաստանի Հանրապետության Արմավիրի մարզի Արմավիր համայնքի Արմավիր քաղաքի Հանրապետություն փողոցի 35, 37, 39, 43 և Չարենցի փողոցի 34, 36 բազմաբնակարան բնակելի շենքերի խմելու ջրամատակարարման նոր համակարգի կառուցման նախագծանախահաշվային փաստաթղթերի մշակման աշխատանքների գծագրերի ամփոփագիր

ՆԱԽԱԳԾԻ ԿԱԶՄԸ

ԳԻՐՔ 1	Բացատրագիր,Ինժեներաերկրաբանական հաշվետվություն,Գծագրեր,ծավալների մանագիր
ԳԻՐՔ 2	Նախահաշիվ

ԵՐԵՎԱՆ-2024

Բովանդակություն:
Содержание:
Contents:

N	Անվանումը: Название:Name:	Էջ: Стр: Pages:
1	Բովանդակություն:	1
2	1.Ընդհանուր տվյալներ բացատրագիր:	2
3	Գլխավոր հատակագիծ /Չափագրություն/ Մ1:500	3
4	Գլխավոր հատակագիծ ջրամատակարարման համակարգով Մ1:500	4
5	Հատակագիծ ջրամատակարարման համակարգով աէրոհանույթի վրա	5
6	Խողովակաշարի երկայնական կտրվածք	6
7	Խողովակաշարի երկայնական կտրվածք	7
8	**Ջրամատակարարման դիտահորեր, սխեմատիկ հատակագծեր և մասնագրեր**	8
9	**Ջրամատակարարման դիտահորեր, սխեմատիկ հատակագծեր և մասնագրեր**	9
10	Պոլիմերավազային հորում սարքավորումների և ձևավոր մասերի մոնտաժման սխեմաներ,հատակագծեր, կտրվածքներ, մասնագիր	10
11	Պոլիմերավազային ջրաչափական հորի չափագրական գծագրեր և տեխնիկական ցուցանիշների աղյուսակ	11
12	**Հակահրդեհային հիդրանտի հոր,սխեմատիկ հատակագծեր և մասնագրեր**	12
13	Երկաթբետոնե հավաքովի հորի ընդհանուր տեսքը, էլեմենտների մակնիշավորում	13
14	Ծավալների մասնագիր	14
15	Աշխատանքների ժամանակացույց:	15
16	**Շին. հրապարակի կազմակերպում**	16

ՆՈՐՄԱՏԻՎ ՎԿԱՅԱԿՈՉՈՒՄՆԵՐ

-ՀՀՇՆ 40.01.02-2020 Ջրամատակարարում. արտաքին ցանցեր և կառուցվածքներ
-ՀՀՇՆ 40-01.01-2014 «Շենքերի ներքին ջրամատակարարում և ջրահեռացում»
ՀՀՇՆ 30-01-2023 «Քաղաքաշինություն. Քաղաքային և գյուղական բնակավայրերի հատակագծում և կառուցապատում» շինարարական նորմերին,
-ՀՀՇՆ 20.04-2020 «Երկրաշարժադիմացկուն շինարարություն. Նախագծման նորմեր» շինարարական նորմերին, -ՀՀՇՆ 52-01-«Բետոնե և երկաթբետոնե կոնստրուկցիաներ» շինարարական նորմերին,
-ՀՀՇՆ 40-01.03-2022 «Կոյուղի. Արտաքին ցանցեր և կառուցվածքներ»
-ՀՀՇՆ 30-02-2022 «Տարածքի բարեկարգում»
-ՀՀՇՆ 13-02-2022 «Անվտանգության տեխնիկան շինարարությունում»
-N2-III-Ա2-1 Սանիտարական նորմեր և կանոններ «Խմելու ջուր: Ջրամատակարարման կենտրոնացված համակարգերի ջրի որակին ներկայացվող հիգիենիկ պահանջներ: Որակի հսկողություն»՝ հաստատված ՀՀ առողջապահության նախարարի 2002 թվականի դեկտեմբերի 25-ի N 876 հրամանով,
-N2-III-Ա2-2 Սանիտարական նորմեր և կանոններ «Խմելու տնտեսական նշանակության ջրմուղների և ջրամատակարարման աղբյուրների սանիտարական պահպանման գոտիներ»՝ հաստատված ՀՀ առողջապահության նախարարի 2002 թվականի նոյեմբերի 29-ի N 803 հրամանով,

ԱՇԽԱՏԱՆՔԱՅԻՆ ՆԱԽԱԳԻԾԸ ՄՇԱԿՎԱԾ Է ՀԱՄԱՁԱՅՆ ՀԱՅԱՍՏԱՆԻ ՀԱՆՐԱՊԵՏՈՒԹՅՈՒՆՈՒՄ ԳՈՐԾՈՂ ՆՈՐՄԵՐԻ, ԿԱՆՈՆՆԵՐԻ ԵՎ ՆԱԽԱԳԾՄԱՆ ԱՌԱՋԱԴՐԱՆՔԻ

ՆԱԽԱԳԾԻ ԳԼԽԱՎՈՐ ԻՆԺԵՆԵՐ Ա.ԳՈՒԼՈՅԱՆ

67048882
ՀՀ ԼՈՌՈՒ ՄԱՐԶ
«ՆԱԽԱԳԾԵՐԻ ՓՈՐՁԱՔՆՆՈՒԹՅՈՒՆ» ՍՊԸ
РА ЛОРИЙСКИЙ РЕГИОН
«НАХАГЦЕРИ ПОРДЗАКННУТЮН» ООО
RA LORI REGION
«NAKHAGTSERI PORDZAQNNUTYUN» LLC
«____»__________20 թ.

Տնօրեն՝ (дирек.-director)	A. Guloyan	Հասցե՝(адрес-address) Արմավիր համայնք	Պայմանագիր՝ ԱՔ-ԳՀԾՁԲ-24/18-1
ՆԳՃ (Г.а.п.-S.arch.)	V. Yereghyan	Անվանումը՝ (наименование-name) Հայաստանի Հանրապետության Արմավիրի մարզի Արմավիր համայնքի Արմավիր քաղաքի Հանրապետություն փողոցի 37, 39, 43 և Չարենցի փողոցի 34, 36 բազմաբնակարան բնակելի շենքերի խմելու ջրամատակարարման նոր համակարգի կառուցման աշխատանքներ	Թերթ (лист-sheet): 1; Թերթեր (листя-sheets): 16; Մասշտաբ (масштаб-scale): Մ1:1 M1:1 M1:1
ՆԳԻ (Г.и.п.-S.eng.)	S. Guloyan		
Նախագծեց (разр.-developed)	Kh. Khachatryan	Բովանդակություն:	st•art architectural and engineering projecting
Ստուգեց (пров.-checked)			
Համաձայնեցված (соглас.-agreed)			

Նախագծով նախատեսվում է՝

Հայաստանի Հանրապետության Արմավիրի մարզի Արմավիր քաղաքի Հանրապետության փողոցի 35, 37, 39, 43 և Չարենցի փողոցի 34, 36 բազմաբնակարան բնակելի շենքերի խմելու ջրամատակարարման համակարգը կառուցվել է 2004-2005-ական թվականներին,պողպատյա խողովակներով,որը ժամանակի ընթացքում վնասվել է և ենթարկվել կոռոզիայի:

Նախագծով նախատեսվել է, համաձայն <<Վեոլիա Ջուր>> ՓԲԸ-ի կողմից տրամադրված հին ցանցերի վերաբերյալ տեղեկատվության և N Նժ-1098-24 առաջադրանքի համաձայն փոխել Արմավիր քաղաքի Հանրապետության փողոցի 35, 37, 39, 43 և Չարենցի փողոցի 34, 36 բազմաբնակարան բնակելի շենքերի հատվածի խողովակը նախատեսելով d=160x11,8մմ, 12,5 մթն.ճնշ. և d=110x8,1մմ, P=12,5մթն. աշխատանքային ճնշմամբ և 620մ ընդհանուր երկարությամբ պոլիէթիլենային խողովակով: Նախագծով ներառված է նաև բազմաբնակարան շենքերի մուտքային խողովակները L=150մ, d=63x4,7մմ, 12,5 մթն.ճնշ. պոլիէթիլենային խողովակով և փականով :

Նախագծվող ջրագիծը սկզբնամասում և վերջնամասում նախատեսված է միանալ գործող ցանցի խողովակին: Համայնքում նախատեսված է ջրամատակարարման շրջանաձև շարժմամբ ցանց, իսկ նախագծվող ցանցը գ/ու ցանցի վերակացումն է:Նախագծով նախատեսված է տեղադրել հակահրդեհային հիդրանտ:

Նախագծով նախատեսվում է ասֆալտի կտրում ,քանդում և ասֆալտի վերականգնում խճի իրականացումով, խոշորահատիկ և մանրահատիկ ասֆալտով:

Քանդվող խրամուղու հատակը 10սմ հաստությամբ և խողովակի վրա նախատեսվում լցնել մանրահատիկ գետի ավազ 20սմ հաստությամբ և 60սմ 5-10մմ չափի ջարդված գլաքար: Մինչ ետլիցքի իրականացման աշխատանքները,անհրաժեշտ է իրականացնել խողովակաշարի փորձարկում,լվացում և ախտահանում:

Շինարարական աշխատանքների իրականացման ընթացքում անհրաժեշտ է պահպանել անվտանգության և տեխնիկայի կանոնները,իսկ շրջակա միջավայրը բերել նախկին տեսքի:

Տեղեկանք գրունտների վերաբերյալ./տեղեկատվությունը տրամադրվել է երկրաբանի տեղազննմամբ,գրավոր տեղեկատվության հիման վրա:

Աշխատանքների կատարման համար կապալառուն պետք է ունենա

ա) քաղաքաշինական բնագավառում լիցենզիաներ՝ Ջրամատակարարում և ջրահեռացում (ջրամատակարարման և ջրահեռացման ներքին և արտաքին ցանցեր, հիդրոմելիորացիա)-2-րդ դաս

բ) աշխատանքային ռեսուրսներ, համապատասխան մասնագետներ և մասնագիտական հատկանիշներ առնվազն 3 տարի աշխատանքային փորձով:

Աշխատանքների կատարման ժամանակ օգտագործվող բոլոր տեսակի նյութերը, սարքավորումները և պատրաստվածքները պետք է համապատասխանեն ՀՀ-ում գործող նորմատիվային փաստաթղթերի պահանջներին, ինչպես նաև տվյալ ապրանքների որակի պարամետրերը հավաստող ցուցանիշներին («Սերտիֆիկատների» պահանջներին):

Աշխատանքների կատարման ընթացքում անհրաժեշտ է իրականացնել տեխնիկական հսկողություն և հեղինակային հսկողություն:

Տեխնիկական հսկողությունը պետք է իրականացնեն նմանատիպ կառույցների շինարարական հսկողություն կատարած, ոչ պակաս երեք տարվա փորձ ունեցող մասնագետներ և ունենան համապատասխան հավաստագիր (լիցենզիա):

Աերոհանույթային հատված քարտեզից

ՀԱՄԱՁԱՅՆԵՑՎԱԾ Է

ԱՐՄԱՎԻՐ ՀԱՄԱՅՆՔԻ ՂԵԿԱՎԱՐ՝

67048882
ՀՀ ԼՈՌՈՒ ՄԱՐԶ
«ՆԱԽԱԳԾԵՐԻ ՓՈՐՁԱՔՆՆՈՒԹՅՈՒՆ» ՍՊԸ
РА ЛОРИЙСКИЙ РЕГИОН
«НАХАГЦЕРИ ПОРДЗАКННУТЮН» ООО
RA LORI REGION
«NAKHAGTSERI PORDZAQNNUTYUN» LLC
«____»__________20 թ.

		Հասցե (адрес-address) Արմավիր համայնք		Պայմանագիր՝ ԱԲ-ԳԴԾԲ-24/18-1	
Տնօրեն՝ (дирек.-director)		Անվանումը՝ (наименование-name) Հայաստանի Հանրապետության Արմավիրի մարզի Արմավիր համայնքի Արմավիր քաղաքի Հանրապետություն փողոցի 35, 37, 39, 43 և Չարենցի փողոցի 34, 36 բազմաբնակարան բնակելի շենքերի խմելու ջրամատակարարման նոր համակարգի կառուցման աշխատանքներ	Թերթ (лист-sheet) 2	Թերթեր (листа-sheets) 16	Մասշտաբ (масштаб-scale) U1:500 M1:500 M1:500
ԳԱՃ (Г.а.п.-S.arch.p.)	Xeregyan				
ԳԻՃ (Г.и.п.-S.eng.p.)	Gulоyan				
Նախագծեց (разр.-developer)	Kh. Khachatryan				
Ստուգեց (пров.-checked)		Ընդհանուր տվյալներ բացատրագիր:			
Համաձայնեցված (согласн.-agreed)			st•art architectural and engineering projecting		

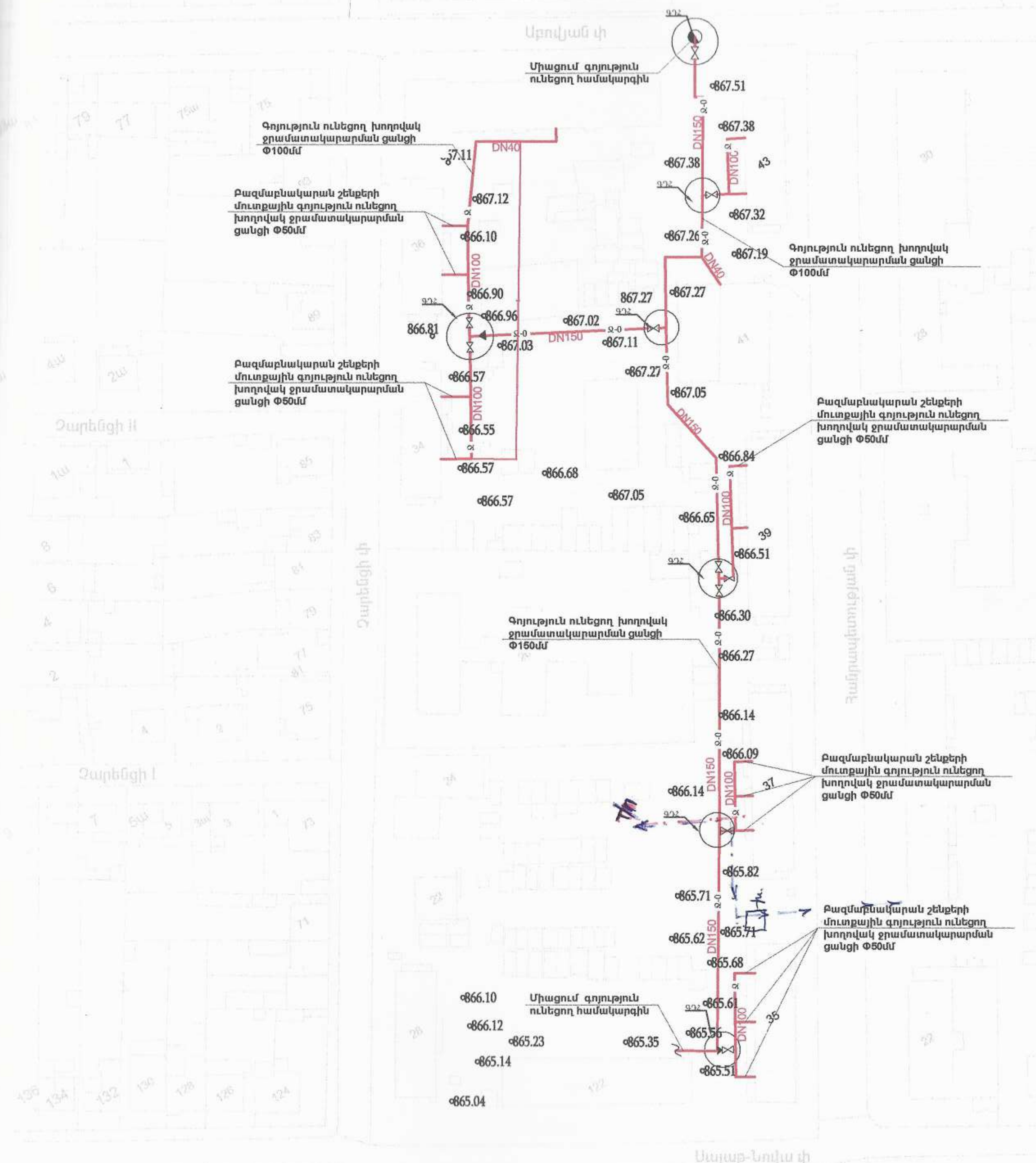

Պայմանական նշաններ
Խողովակի տրամագծեր և երկարություններ

Ջ-0		Գ/ու խողովակ D= 150 մմ L=400մ
Ջ		Գ/ու խողովակ D= 100 մմ L=220մ
		Գ/ու խողովակ D= 50 մմ L=150մ
ԳԴՀ		Գ/ու դիտա հոր

ՀԱՄԱՁԱՅՆԵՑՎԱԾ Է՝

«ԱՐՄԱՎԻՐ» 19.11.24թ

ՀԱՄԱՁԱՅՆԵՑՎԱԾ Է՝

«ԱՐՄԱՎԻՐ» 01520882

19.11.2024թ.

ՀԱՄԱՁԱՅՆԵՑՎԱԾ Է՝

ՀԱՄԱՁԱՅՆԵՑՎԱԾ Է՝

67048882
ՀՀ ԼՈՌՈՒ ՄԱՐԶ
«ՆԱԽԱԳԾԵՐԻ ՓՈՐՁԱՔՆՆՈՒԹՅՈՒՆ» ՍՊԸ
РА ЛОРИЙСКИЙ РЕГИОН
«НАХАГЦЕРИ ПОРДЗАКННУТЮН» ООО
RA LORI REGION
«NAKHAGTSERI PORDZAQNNUTYUN» LLC
«______»__________20 թ.г

Տնօրեն՝ (дирек.-director)	V. Yeremyan	Հասցե՝(адрес-address) Արմավիր համայնք	Պայմանագիր՝ ԱԶ-ԳՀԾԶԲ-24/18-1
ԳԱՃ (Г.а.п.-S.arch)	V. Yeredmyan	Անվանումը՝ (наименование-name) Հայաստանի Հանրապետության Արմավիրի մարզի Արմավիր համայնքի Արմավիր քաղաքի Հանրապետություն փողոցի 35, 37, 39, 43 և Չարենցի փողոցի 34, 36 բազմաբնակարան բնակելի շենքերի խմելու ջրամատակարարման նոր համակարգի կառուցման աշխատանքներ	Թերթ (лист-sheet): 3 / Թերթեր (листя-sheets): 12 / Մասշտաբ (масштаб-scale): U1:1 M1:1 M1:1
ԳԻՃ (Г.и.п.-S.eng.)	G. Gulоyan		
Նախագծեց (разр.-developed)	Kh. Khachatryan	Գլխավոր հատակագիծ /Չափագրություն/ U1:500	st•art architectural and engineering projecting
Ստուգեց (пров.-checked)			
Համաձայնեցված (соглас.-agreed)			

Գլխավոր հատակագծի ջրամատակարարման համակարգով Մ1:500

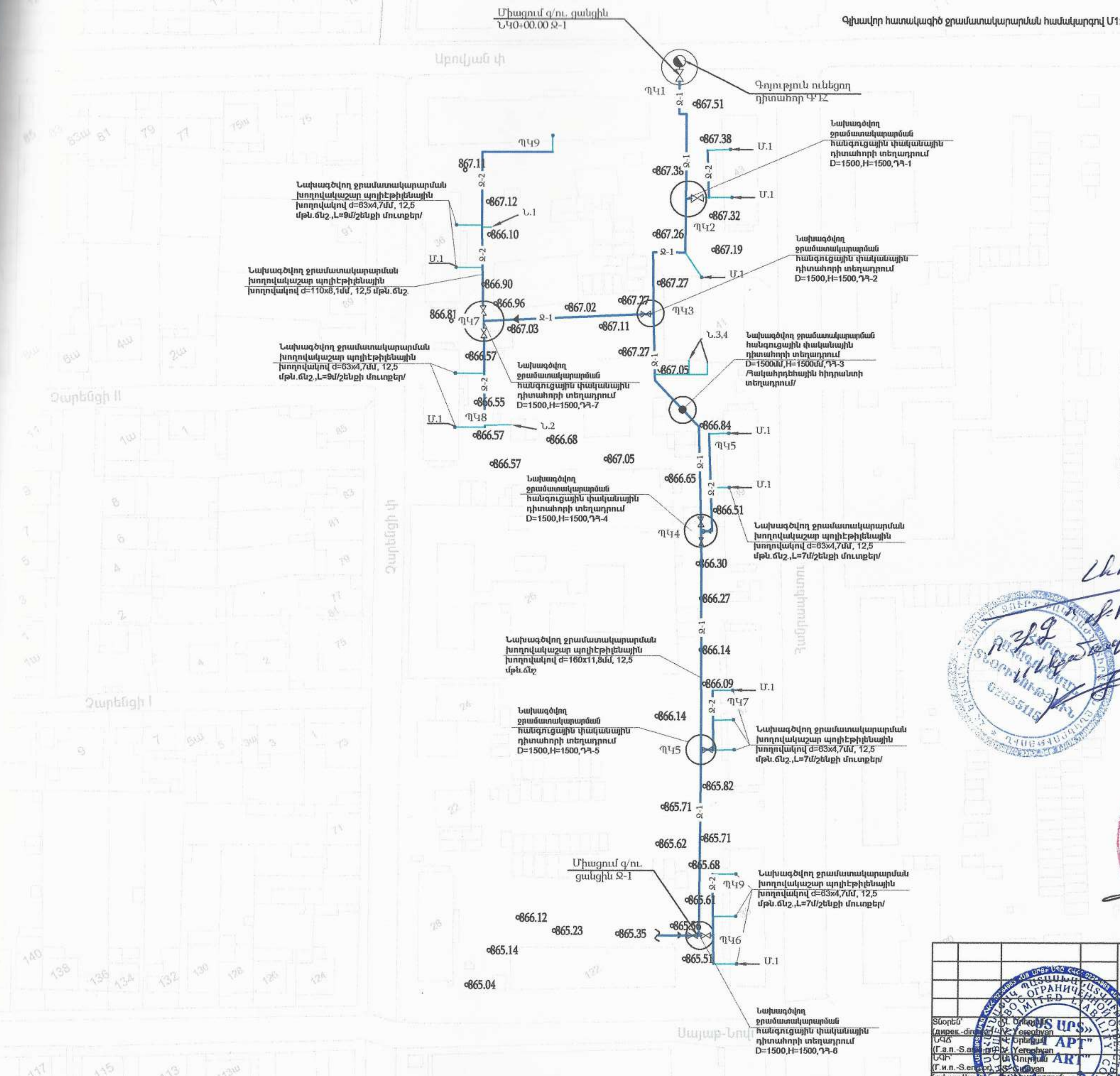

Պայմանական նշաններ

- Ջ-1 — Խողովակ D=160 մմ L=400մ
- Ջ-1 — Խողովակ D=110 մմ L=220մ
- Նախագծվող դիտահոր (ԴՀ)
- Գոյություն ունեցող ջրամատակարարման ցանց
- Մ.1 — Մուտքային միացումներ d=63x4,7մմ, 12,5 մթն.ճնշ. L=150մ
- Ն.1 — Ներտնային միացումներ N=4 հատ D= 20 մմ L=35մ

Ջրագծի անվանումը	Խողովակի տրամագիծը	Ջրագծի մետրը
Ջ-1	Պոլիէթիլենային խողովակի մոնտաժ,խմելու ջրի համար, d=160x11,8մմ, 12,5 մթն.ճնշ.	400մ
Ջ-2	Պոլիէթիլենային խողովակի մոնտաժ,խմելու ջրի համար, d=110x8,1մմ, 12,5 մթն.ճնշ.	220մ
Մ-1	Պոլիէթիլենային խողովակի մոնտաժ,խմելու ջրի համար, d=63x4,7մմ, 12,5 մթն.ճնշ.	150մ
	Ընդամենը՝	770մ

Համաձայնեցված է «Լոռու ...» ՓԲԸ, «...» ՍՊԸ 19.11.2024թ.

67048882
ՀՀ ԼՈՌՈՒ ՄԱՐԶ
«ՆԱԽԱԳԾԵՐԻ ՓՈՐՁԱՔՆՆՈՒԹՅՈՒՆ» ՍՊԸ
РА ЛОРИЙСКИЙ РЕГИОН
«НАХАГЦЕРИ ПОРДЗАКННУТЮН» ООО
RA LORI REGION
«NAKHAGTSERI PORDZAQNNUTYUN» LLC
« » 20 թ.

Տնօրեն՝ (дирек.-director)	V. Yeseghyan
ԳՃԱ (Г.а.п.-S.arch)	V. Yereghyan
ԳՃԻ (Г.и.п.-S.engin)	S. Gulyan
նախագծեց (разр.-developed)	Kh. Khachatryan
ստուգեց (пров.-checked)	
համաձայնեցված (соглас.-agreed)	

Հասցե՝ (адрес-address) Արմավիր համայնք

Պայմանագիր՝ ԱՔ-ԳՀԾՁԲ-24/18-1

Անվանումը՝ (наименование-name)
Հայաստանի Հանրապետության Արմավիրի մարզի Արմավիր համայնքի Արմավիր քաղաքի Հանրապետություն փողոցի 35, 37, 39, 43 և Չարենցի փողոցի 34, 36 բազմաբնակարան բնակելի շենքերի խմելու ջրամատակարարման նոր համակարգի կառուցման աշխատանքներ

Թերթ (лист-sheet)	Թերթեր (листа-sheets)	Մասշտաբ (масштаб-scale)
4	12	Մ1:1 M1:1 M1:1

Գլխավոր հատակագծի ջրամատակարարման համակարգով Մ1:500

st•art architectural and engineering projecting

Հատակագիծ ջրամատակարարման համակարգով աէրոհանույթի վրա

Պայմանական նշաններ

- Ջ-1 — Խողովակ D=160 մմ L=400մ
- Ջ-1 — Խողովակ D=110 մմ L=220մ
- ԴՀ — Նախագծվող դիտահոր
- Գոյություն ունեցող ջրամատակարարման ցանց
- Մ.1 — Մուտքային միացումներ d=63x4,7մմ, 12,5 մթն.ճնշ. L=150մ
- Ն.1 — Ներտնային միացումներ N=4 հատ D= 20 մմ L=35մ

Ջրագծի անվանումը	Խողովակի տրամագիծը	Ջրագծի մետրը
Ջ-1	Պոլիէթիլենային խողովակի մոնտաժ,խմելու ջրի համար, d=160x11.8մմ, 12,5 մթն.ճնշ.	400մ
Ջ-2	Պոլիէթիլենային խողովակի մոնտաժ,խմելու ջրի համար, d=110x8,1մմ, 12,5 մթն.ճնշ.	220մ
Մ-1	Պոլիէթիլենային խողովակի մոնտաժ,խմելու ջրի համար, d=63x4,7մմ, 12,5 մթն.ճնշ.	150մ
	Ընդամենը`	770մ

67048882
ՀՀ ԼՈՌՈՒ ՄԱՐԶ
«ՆԱԽԱԳԾԵՐԻ ՓՈՐՁԱՔՆՆՈՒԹՅՈՒՆ» ՍՊԸ
РА ЛОРИЙСКИЙ РЕГИОН
«НАХАГЦЕРИ ПОРДЗАКННУТЮН» ООО
RA LORI REGION
«NAKHAGTSERI PORDZAQNNUTYUN» LLC
«___» ______ 20 թ.

Տնօրեն` (дирек.-director)	V. Yereghyan
ԳՃԴ (Г.а.п.-S.arch.pr)	V. Yereghyan
ԳԻՓ (Г.и.п.-S.eng.pr)	S. Guloyan
նախագծեց (разр.-developed)	Kh. Khachatryan
ստուգեց (пров.-checked)	
համաձայնեցված (соглас.-agreed)	

Հասցե`(адрес-address)
Արմավիր համայնք

Պայմանագիր`
ԱՁ-ԳՀԾՁԲ-24/18-1

Անվանումը`
(наименование-name)
Հայաստանի Հանրապետության Արմավիրի մարզի Արմավիր համայնքի Արմավիր քաղաքի Հանրապետություն փողոցի 35, 37, 39, 43 և Չարենցի փողոցի 34, 36 բազմաբնակարան բնակելի շենքերի խմելու ջրամատակարարման նոր համակարգի կառուցման աշխատանքներ

Հատակագիծ ջրամատակարարման համակարգով աէրոհանույթի վրա

Թերթ (лист-sheet)	Թերթեր (листя-sheets)	Մասշտաբ (масштаб-scale)
5	12	Մ1:1 M1:1 M1:1

st•art architectural and engineering projecting

ԽՈՂՈՎԱԿԱՇԱՐԻ ԵՐԿԱՅՆԱԿԱՆ ԿՏՐՎԱԾՔ ՊԿ1-ՊԿ6

Ø հոր. 1:1000
ուղղ. 1:100

Մ1:100

Մ1:1000

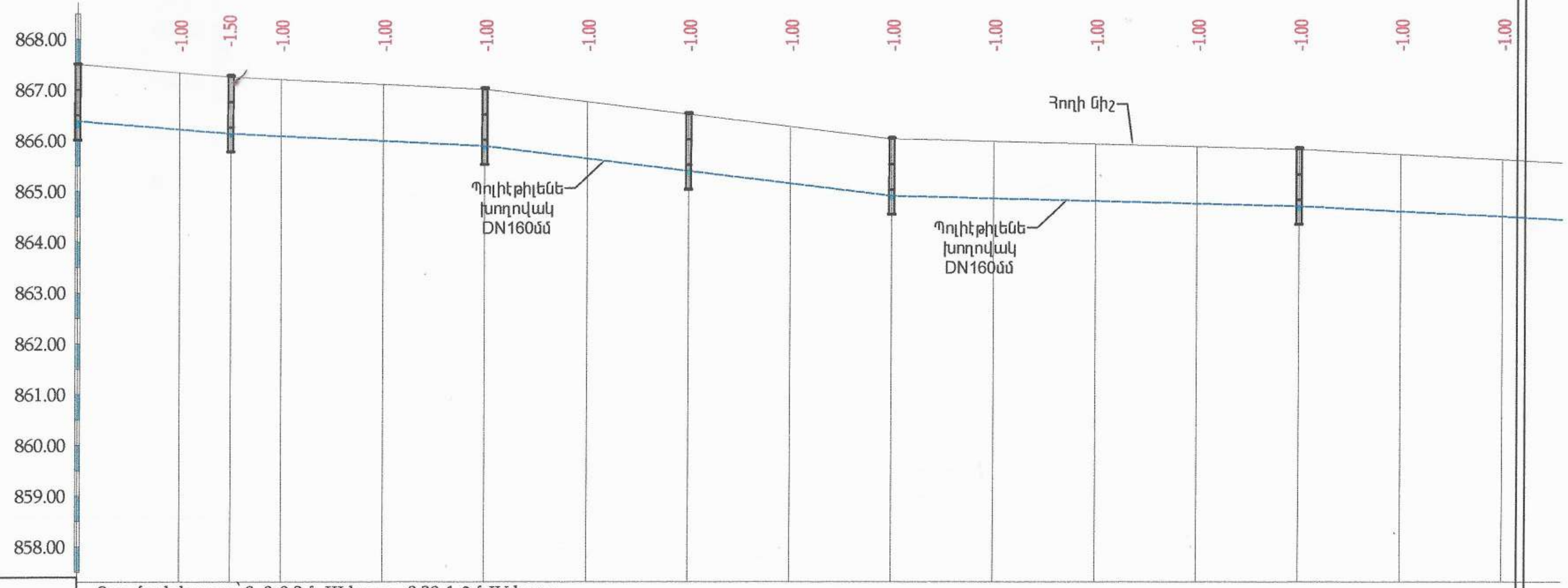

Գրունտի կարգը	Գրունտի կարգը՝ 0. 0-0.2մ -III կարգ, 0.20-1.3մ-IV կարգ,														
		-1.00	-1.00	-1.00	-1.50	-1.00	-1.00	-1.00	-1.50	-1.00	-1.00	-1.00	-1.00	-1.00	-1.00
Նախագծային տվյալներ: Թեքություն		0,02	0,005	0,01	0,003	0,003	0,007	0,003	0,01	0,007	0,005	0,005	0,01	0,01	0,007
Նախագծային տվյալներ: Հեռավորություն, մ.		20,00	20,00	20,00	20,00	20,00	20,00	20,00	20,00	20,00	20,00	20,00	20,00	20,00	20,00
Խողովակի հատակի նիշը, մ.	867,52	867,43	867,33	867,20	867,11	867,06	866,91	866,55	866,43	866,39	866,34	866,24	865,71	865,63	865,50
Փաստացի տվյալներ: Հողի նիշը, մ.	866,52 866,00	866,43	866,33	866,20	866,11	866,06	865,91	865,55	865,43	865,39	865,34	865,24	864,71	864,63	864,50
Փաստացի տվյալներ: Հեռավորություն, մ.	20	20	20	20	20	20	20	20	20	20	20	20	20	20	2(

Հատակագիծ:

0 ՊԿ1 ԳՂՀ ՆԿ0+00.0 — Ջ-1 — ՊԿ2 ԴՀ-1 ՆԿ0+30.00 — Ջ-1 — ՊԿ3 ԴՀ-2 ՆԿ0+80.00 — Ջ-1 — ԴՀ-3 ՆԿ0+80.00 — Ջ-1 — ՊԿ4 ԴՀ-4 ՆԿ1+60.00 — Ջ-1 — Ջ-1 — ՊԿ5 ԴՀ-5 ՆԿ2+40.00 — Ջ-1

Պոլիէթիլենային խողովակի մոնտաժ,խմելու ջրի համար,d=160x11,8մմ, 12,5 մթն.ճնշ.

67048882
ՀՀ ԼՈՌՈՒ ՄԱՐԶ
«ՆԱԽԱԳԾԵՐԻ ՓՈՐՁԱՔՆՆՈՒԹՅՈՒՆ» ՍՊԸ
РА ЛОРИЙСКИЙ РЕГИОН
«НАХАГЦЕРИ ПОРДЗАКННУТЮН» ООО
RA LORI REGION
«NAKHAGTSERI PORDZAQNNUTYUN» LLC
« » 20 թ.

2

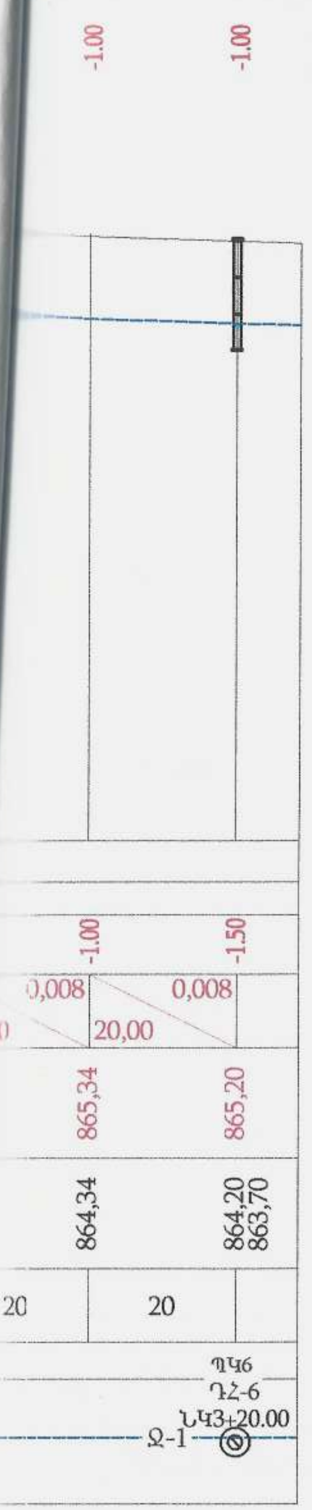

ԽՈՂՈՎԱԿԱՇԱՐԻ ԵՐԿԱՅՆԱԿԱՆ ԿՏՐՎԱԾՔ ՊԿ3-ՊԿ7

Ø հոր. 1:1000
ուղղ. 1:100

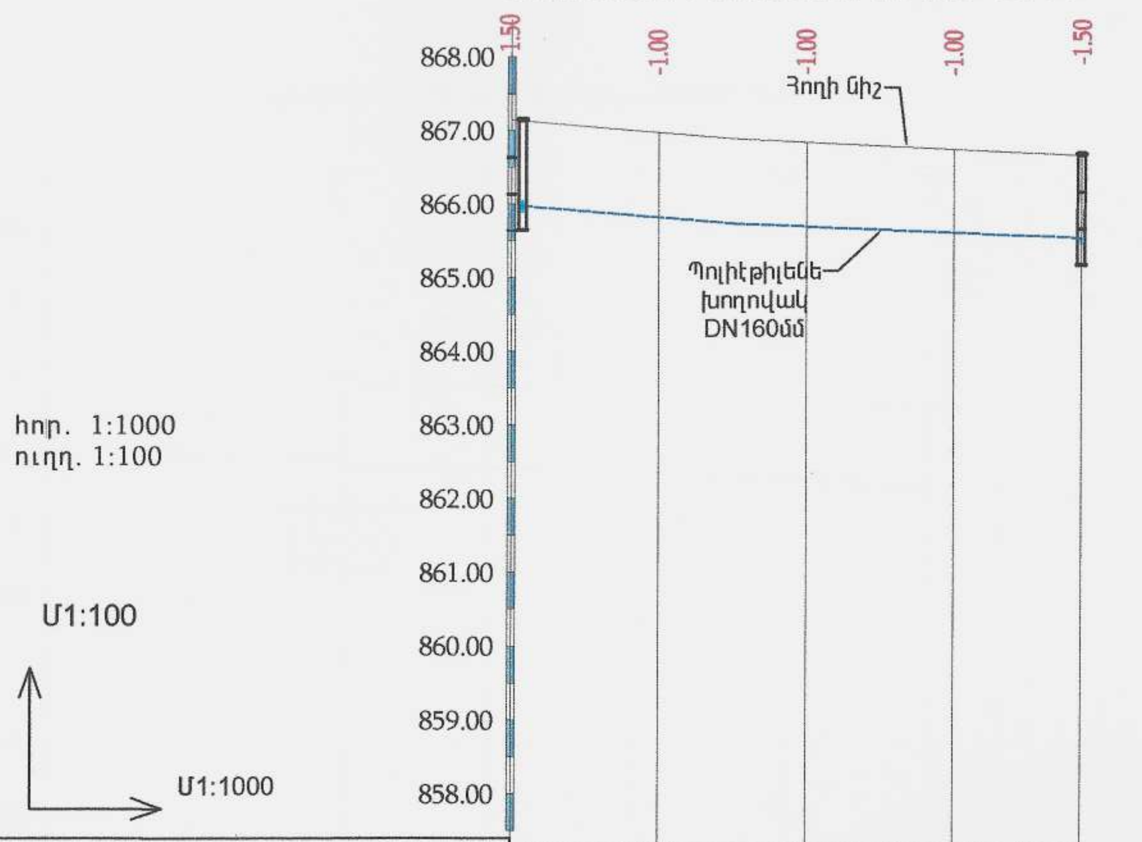

Գրունտի կարգը	Գրունտի կարգը՝ 0. 0-0.2մ -III կարգ,0.20-1.3մ-IV կարգ,					
	-1.50	-1.00	-1.00	-1.00	-1.50	
Նախագծային տվյալներ: Թեքություն		0,02	0,005	0,01	0,003	
Նախագծային տվյալներ: Հեռավորություն, մ.	20,00	20,00	20,00	20,00		
Նախագծային տվյալներ: Խողովակի հատակի նիշը, մ.	867,52	867,43	867,33	867,20	867,10	
Փաստացի տվյալներ: Հողի նիշը, մ.	866,52 866,02	866,43	866,33	866,20	866,10	
Փաստացի տվյալներ: Հեռավորություն, մ.	20	20	20			
Հատակագիծ	0 ՊԿ3 Դ22 ՆԿ0+00.0	Ջ-1		Ջ-1	ՊԿ7 ԴՀ-7 ՆԿ0+80.00	

Պոլիէթիլենային խողովակի ծռնռած,խմելու ջրի համար,d=160x11,8մմ, 12,5 մթն.ճնշ.

Գլխավոր խողովակաշարի և ներտնային միացման հանգույց

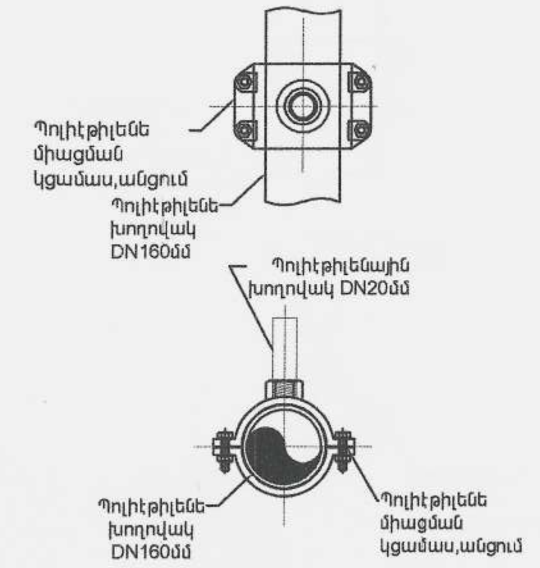

ԽՐԱՄՈՒՂՈՒ ԼԱՅՆԱԿԱՆ ԿՏՐՎԱԾՔ 1-1

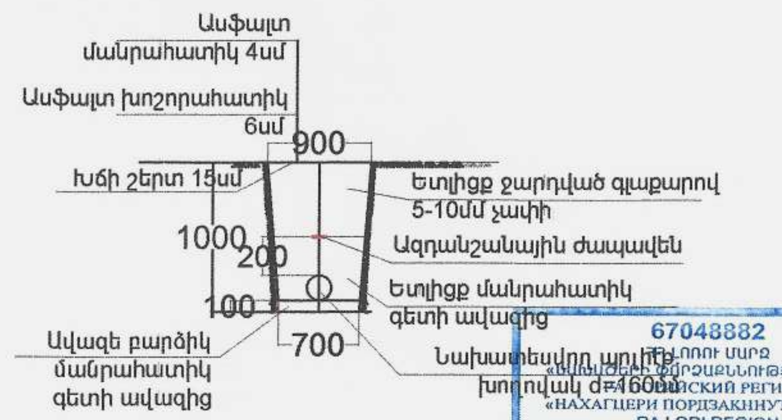

67048882
ՀՀ ԼՈՌՈՒ ՄԱՐԶ «ՆԱԽԱԳԾԵՐԻ ՓՈՐՁԱՔՆՆՈՒԹՅՈՒՆ» ՍՊԸ
ЛОРИЙСКИЙ РЕГИОН «НАХАГЦЕРИ ПОРДЗАКННУТЮН» ООО
RA LORI REGION «NAKHAGTSERI PORDZAQNNUTYUN» LLC
«____»__________20 թ.

	Հասցե (адрес-address) Արմավիր համայնք	Պայմանագիր՝ ԱՔ-ԳՀԾԶԲ-24/18-1		
Տնօրեն (дирек.-director) A.Gulbyan; ԳԱՃ (Г.а.п.-S.arch) V. Yereghyan; ԳԻՃ (Г.и.п.-S.eng.) S. Gulbyan; Նախագծեց (разр.-developed) K. Khachatryan; Ստուգեց (пров.-checked); Համաձայնեցված (соглас.-agreed)	Անվանումը (наименование-name) Հայաստանի Հանրապետության Արմավիրի մարզի Արմավիր համայնքի Արմավիր քաղաքի Հանրապետության փողոցի 35, 37, 39, 43 և Չարենցի փողոցի 34, 36 բազմաբնակարան բնակելի շենքերի խմելու ջրամատակարարման նոր համակարգի կառուցման աշխատանքներ	Թերթ (лист-sheet): 6	Թերթեր (листа-sheets): 16	Մասշտաբ (масштаб-scale): Մ1:100 M1:100 M1:100
	Խողովակաշարի երկայնական կտրվածք ՊԿ1-11,ՊԿ3-13	st•art architectural and engineering projecting		

ԽՈՂՈՎԱԿԱՇԱՐԻ ԵՐԿԱՅՆԱԿԱՆ ԿՏՐՎԱԾՔ ՊԿ12-ՊԴ14

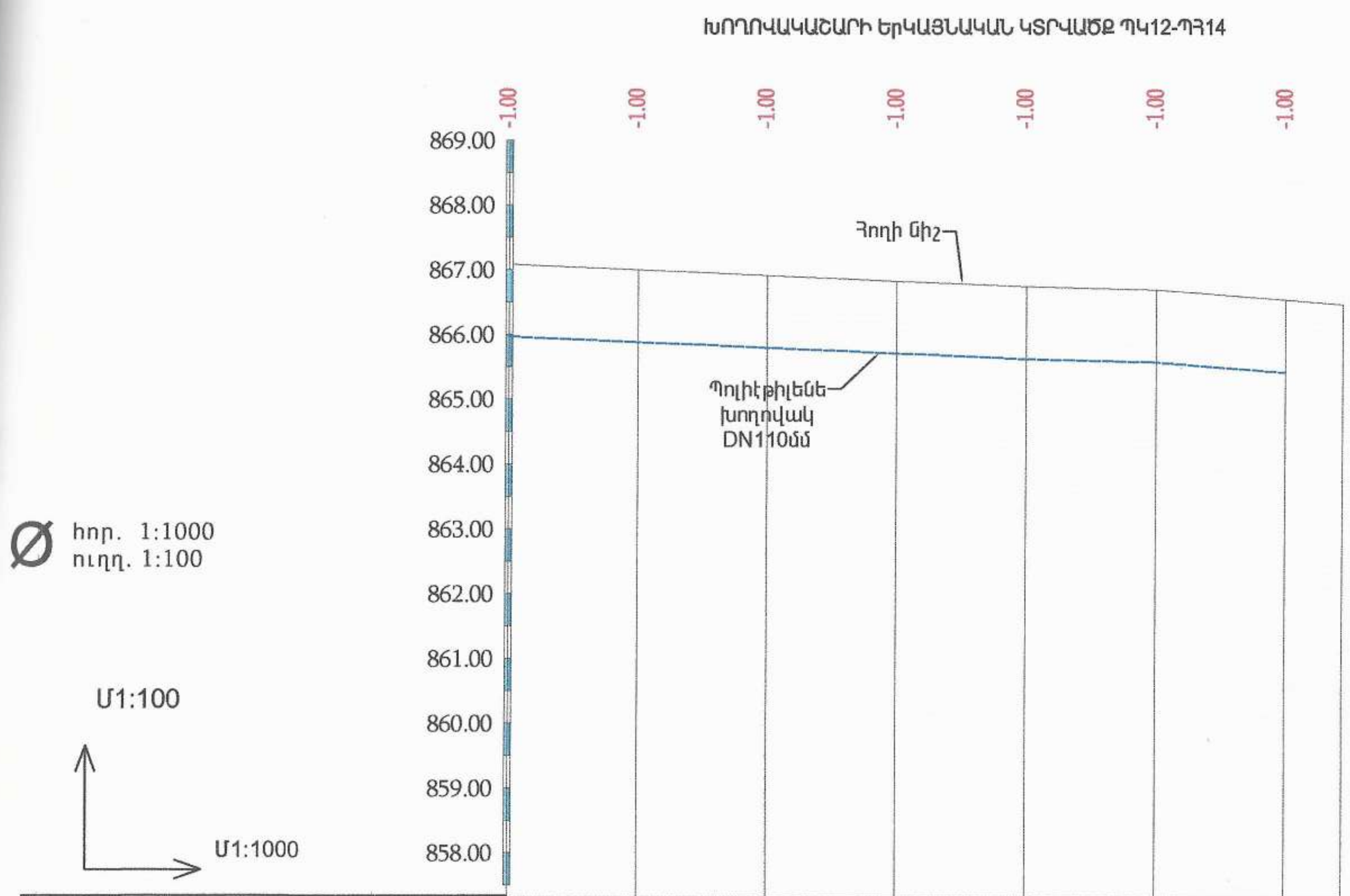

Գրունտի կարգը	Գրունտի կարգը՝ 0. 0-0.2մ -III կարգ, 0.20-1.3մ-IV կարգ,						
	-1.00	-1.00	-1.00	-1.00	-1.00	-1.00	-1.00
Նախագծային տվյալներ: Թեքություն	0,02	0,005	0,01	0,003	0,003	0,007	
Նախագծային տվյալներ: Հեռավորություն, մ.	20,00	20,00	20,00	20,00	20,00	20,00	
Նախագծային տվյալներ: Խողովակի հատակի նիշը, մ.	867,52	867,43	867,33	867,20	867,11	867,06	866,91
Փաստացի տվյալներ: Հողի նիշը, մ.	866,50	866,43	866,33	866,20	866,11	866,06	865,91
Փաստացի տվյալներ: Հեռավորություն, մ.	20	20	20	20	20	20	
	0 ՊԿ8			ՊԿ7			ՊԿ9
Հատակագիծ	ՆԿ 0+00.0	Ջ-2		ՆԿ0+80.00	Ջ-2		ՆԿ1+20.00

Պոլիէթիլենային խողովակի մոնտաժ,խմելու ջրի համար,d=110x8,1մմ, 12,5 մթն.ճնշ.

Գլխավոր խողովակաշարի և ներտնային միացման հանգույց

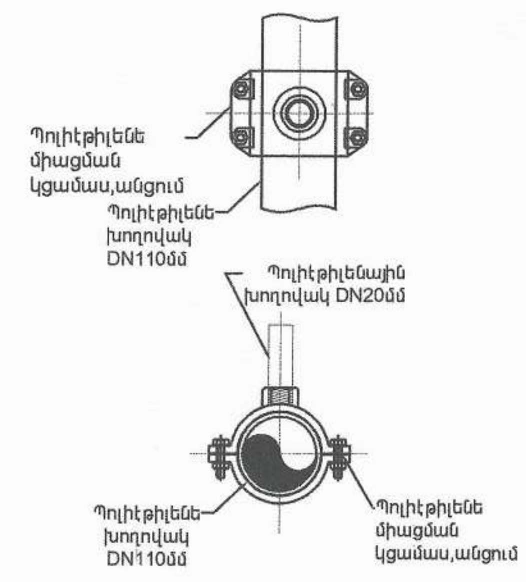

ԽՐԱՄՈՒՂՈՒ ԼԱՅՆԱԿԱՆ ԿՏՐՎԱԾՔ 1-1

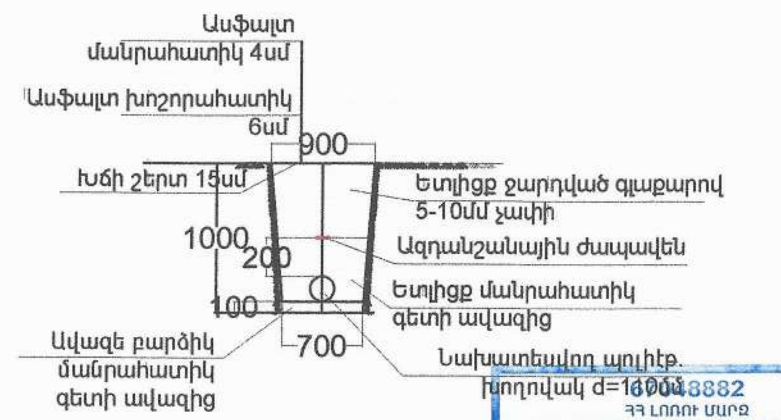

16048882
ՀՀ ԼՈՌՈՒ ՄԱՐԶ
«ՆԱԽԱԳԾԵՐԻ ՓՈՐՁԱՔՆՆՈՒԹՅՈՒՆ» ՍՊԸ
РА ЛОРИЙСКИЙ РЕГИОН
«НАХАГЦЕРИ ПОРДЗАКННУТЮН» ООО
RA LORI REGION
«NAKHAGTSERI PORDZAQNNUTYUN» LLC
«____»__________20 թ.

Տնօրեն (дирек.-director)	Ա. Գուլոյան / A. Guloyan	Հասցե՝ (адрес-address) Արմավիր համայնք	Պայմանագիր՝ ԱՔ-ԳՀԾՁԲ-24/18-1
ԳՃԱ (Г.а.п.-S.arch.pr.)	Ս. Յուլդաշյան / Yoltashyan	Անվանումը՝ (наименование-name) Հայաստանի Հանրապետության Արմավիրի մարզի Արմավիր համայնքի Արմավիր քաղաքի Հանրապետության փողոցի 35, 37, 39, 43 և Չարենցի փողոցի 34, 36 բազմաբնակարան բնակելի շենքերի խմելու ջրամատակարարման նոր համակարգի կառուցման աշխատանքներ	Թերթ (лист-sheet): 7; Թերթեր (листя-sheets): 16; Մասշտաբ (масштаб-scale): Մ1:100, M1:100, M1:100
ԳՃԻ (Г.и.п.-S.eng.)	Ս. Գուլոյան / S.Guloyan		
Նախագծող (разр.-developer)	Կ. Խաչատրյան / K. Khachatryan		
Ստուգեց (пров.-checked)		Խողովակաշարի երկայնական կտրվածք ՊԿ14-12	st•art architectural and engineering projecting
Համաձայնեցված (соглас.-agreed)			

«ԷՍ ԹԻ ԱՐԹ» ՍԱՀՄԱՆԱՓԱԿ ՊԱՏԱՍԽԱՆԱՏՎՈՒԹՅԱՄԲ ԸՆԿԵՐՈՒԹՅՈՒՆ
«СТ АРТ»
226498
2

Ջրի դիտահոր
ՋԴՀ-1 1:1 կտրվածք

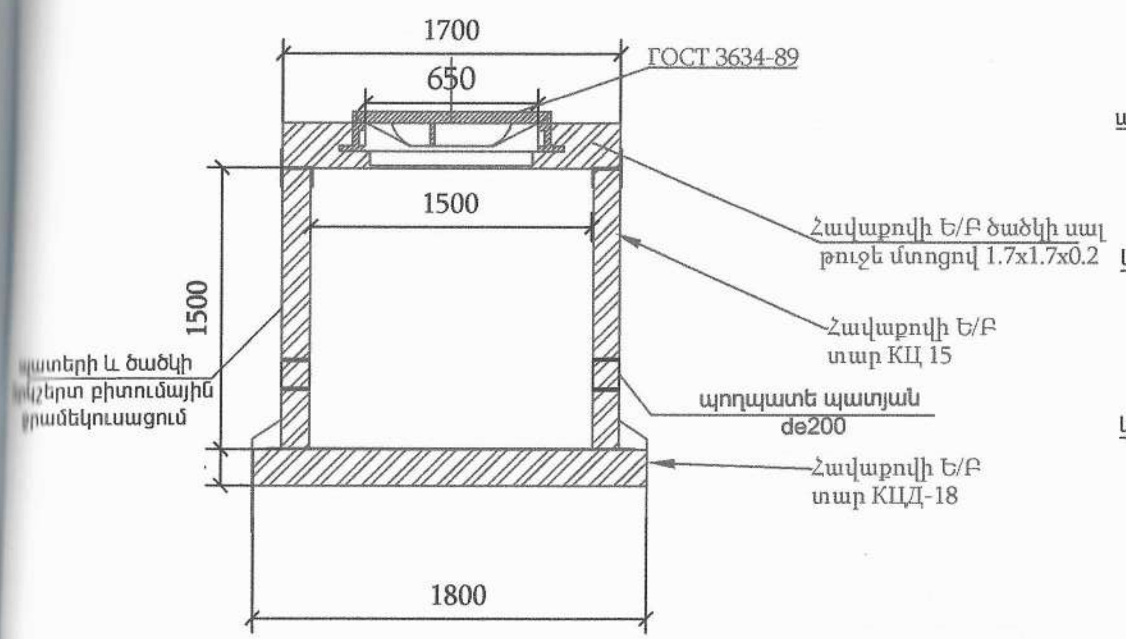

Հատակագիծ Մ 1:20

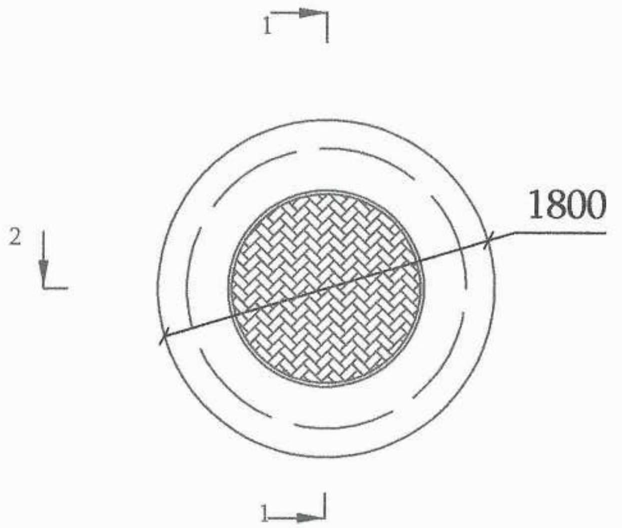

ԴՀ-4
D=1.5մ , H=1.5մ
Ջ-1

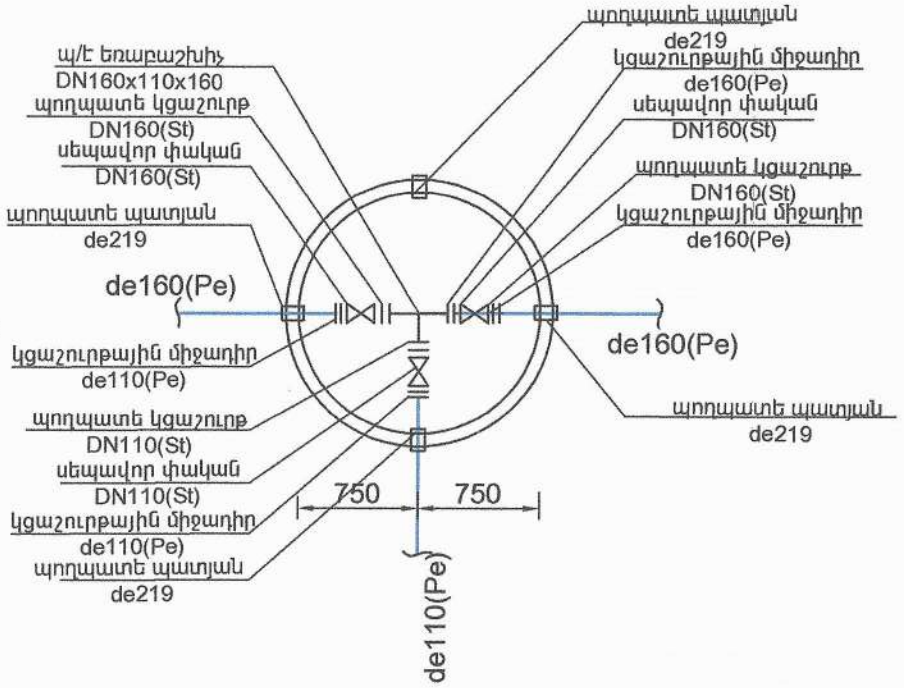

ԴՀ-6
D=1.5մ , H=1.5մ
Ջ-1

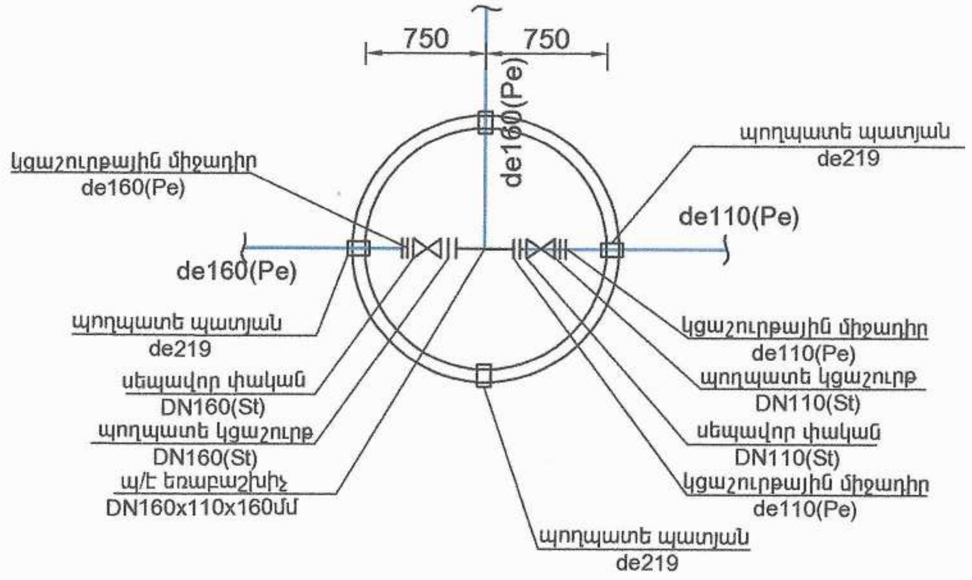

ՋՐԱՄԱՏԱԿԱՐԱՐՄԱՆ ՀՈՐ

N	ԱՆՎԱՆՈՒՄԸ	Չ/Մ	Քան.
1	Պողպատե կցաշուրթ DN160(St)	հատ	4
2	Սեպավոր փական DN=160	հատ	2
3	Պոլիէթիլենային միջադիր DN=160	հատ	2
4	Պոլիէթիլենե եռաբաշխիչ DN160x110x160մմ	հատ	1
5	Պողպատե պատյան DN219.L=200մմ	հատ	4
6	Պողպատե կցաշուրթ DN110(St)	հատ	2
7	Սեպավոր փական DN=110	հատ	1
8	Պոլիէթիլենային միջադիր DN=110	հատ	1
9	Ջրամատակարարման հոր հավաքովի ե/բ էլեմենտներից D=1500մմ,H=1500մմ	հատ	1

ՋՐԱՄԱՏԱԿԱՐԱՐՄԱՆ ՀՈՐ

N	ԱՆՎԱՆՈՒՄԸ	Չ/Մ	Քան.
1	Պողպատե կցաշուրթ DN160(St)	հատ	4
2	Սեպավոր փական DN=160	հատ	2
3	Պոլիէթիլենային միջադիր DN=160	հատ	2
4	Պոլիէթիլենե եռաբաշխիչ DN160x110x160մմ	հատ	1
5	Պողպատե պատյան DN219մմ,L=200մմ	հատ	4
6	Պողպատե կցաշուրթ DN110(St)	հատ	2
7	Սեպավոր փական DN=110	հատ	1
8	Պոլիէթիլենային միջադիր DN=110	հատ	1
9	Ջրամատակարարման հոր հավաքովի ե/բ էլեմենտներից D=1500մմ,H=1500մմ	հատ	1

67048882
ՀՀ ԼՈՌՈՒ ՄԱՐԶ
«ՆԱԽԱԳԾԵՐԻ ՓՈՐՁԱՔՆՆՈՒԹՅՈՒՆ» ՍՊԸ
РА ЛОРИЙСКИЙ РЕГИОН
«НАХАГЦЕРИ ПОРДЗАКНУТЮН» ООО
RA LORI REGION
«NAKHAGTSERI PORDZAQNNUTYUN» LLC
«____»______________20 թ.

Տնօրեն` (дирек.-director)	Ա. Գրիգորյան A.Grigoryan	Հասցե`(адрес-address) Արմավիր համայնք		Պայմանագիր` ԱՔ-ԳՂԾՁԲ-24/18-1
ԳՃ (Г.а.п.-S.arch.pr.)	Վ. Երեղյան V.Yereghyan	Անվանումը` (наименование-name) Հայաստանի Հանրապետության Արմավիրի մարզի Արմավիր համայնքի Արմավիր քաղաքի Հանրապետություն փողոցի 35, 37, 39, 43 և Չարենցի փողոցի 34, 36 բազմաբնակարան բնակելի շենքերի խմելու ջրամատակարարման նոր համակարգի կառուցման աշխատանքներ	Թերթ (лист-sheet): 8	Թերթեր (листя-sheets): 12 / Մասշտաբ (масштаб-scale): Մ1:1 M1:1 M1:1
ԳՃ (Г.и.п.-S.eng.pr)	Ս. Գալոյան S.Galoyan			
Նախագծեց (разр.-developed)	Կ. Խաչատրյան K. Khachatryan	Ջրամատակարարման դիտահորեր,սխեմատիկ հատակագծեր և մանրագրեր		st•art architectural and engineering projecting
Ստուգեց (пров.-checked)				
Համաձայնեցված (соглас.-agreed)				

«ՍԹ ԱՐԹ» ՍՊԸ / ООО "СТ АРТ" / "ST ART" LLC

ԴՀ -1,ԴՀ-5,
D=1.5մ , H=1.5մ
Ձ-1

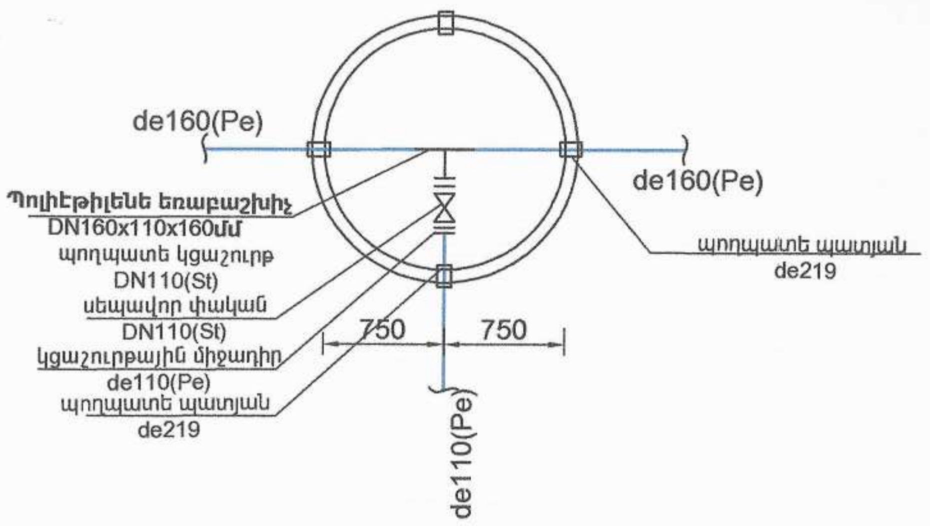

ՋՐԱՄԱՏԱԿԱՐԱՐՄԱՆ ՀՈՐ

N	ԱՆՎԱՆՈՒՄԸ	Չ/մ	Քան.
1	Պողպատե կցաշուրթ DN110(St)	հատ	1
2	Սեպավոր փական DN=110	հատ	1
3	Պոլիէթիլենային միջադիր DN=110	հատ	2
4	Պոլիէթիլենե եռաբաշխիչ DN160x110x160մմ	հատ	1
5	Պողպատե պատյան DN219.L=200մմ	հատ	4
6	Պողպատե կցաշուրթ DN110(St)	հատ	1
7	Ջրամատակարարման հոր հավաքովի ե/բ էլեմենտներից D=1500մմ.H=1500մմ	հատ	1

ԴՀ -2
D=1.5մ , H=1.5մ
Ձ-1

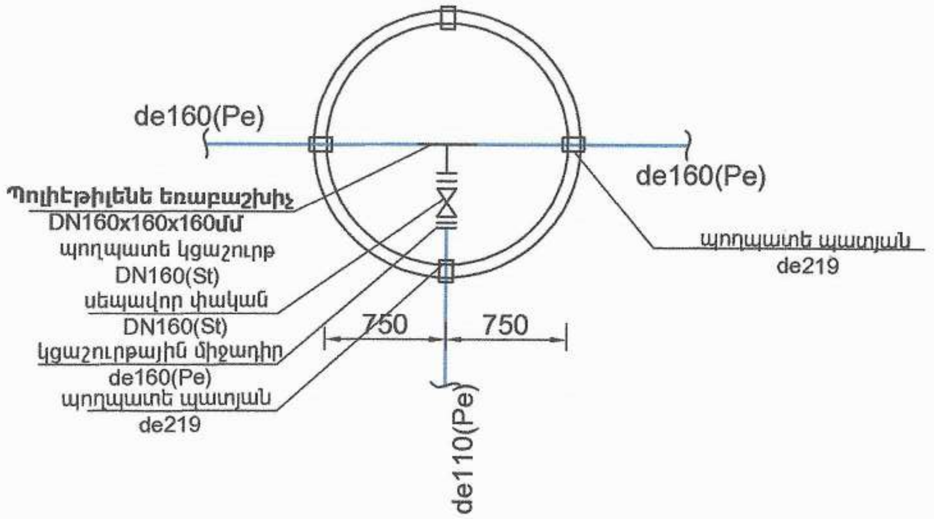

ՋՐԱՄԱՏԱԿԱՐԱՐՄԱՆ ՀՈՐ

N	ԱՆՎԱՆՈՒՄԸ	Չ/մ	Քան.
1	Պողպատե կցաշուրթ DN160(St)	հատ	2
2	Սեպավոր փական DN=160	հատ	1
3	Պոլիէթիլենային միջադիր DN=160	հատ	2
4	Պոլիէթիլենե եռաբաշխիչ DN160x160x160մմ	հատ	1
5	Պողպատե պատյան DN219.L=200մմ	հատ	4
7	Ջրամատակարարման հոր հավաքովի ե/բ էլեմենտներից D=1500մմ.H=1500մմ	հատ	1

ԴՀ -7,
D=1.5մ , H=1.5մ
Ձ-2

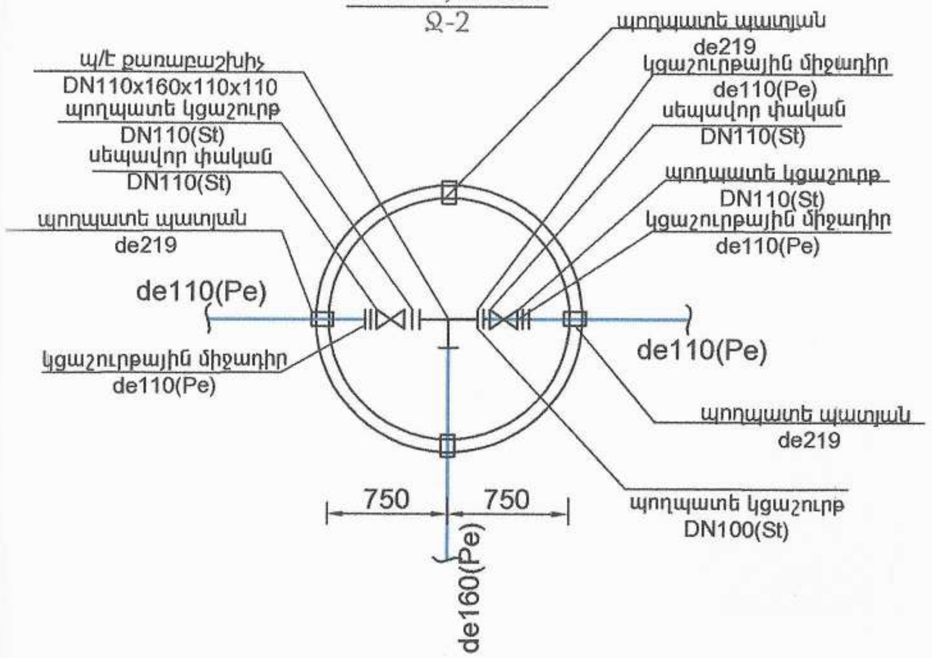

ՋՐԱՄԱՏԱԿԱՐԱՐՄԱՆ ՀՈՐ

N	ԱՆՎԱՆՈՒՄԸ	Չ/մ	Քան.
1	Պողպատե կցաշուրթ DN110(St)	հատ	4
2	Սեպավոր փական DN=110	հատ	2
3	Պոլիէթիլենային միջադիր DN=110	հատ	4
4	Պոլիէթիլենե եռաբաշխիչ DN110x160x110մմ	հատ	1
5	Պողպատե պատյան DN219մմ,L=200մմ	հատ	4
6	Ջրամատակարարման հոր հավաքովի ե/բ էլեմենտներից D=1500մմ,H=1500մմ	հատ	1

67043882
ՀՀ ԼՈՌԻ ՄԱՐԶ
«ՆԱԽԱԳԾԵՐԻ ՓՈՐՁԱՔՆՆՈՒԹՅՈՒՆ» ՍՊԸ
РА ЛОРИЙСКИЙ РЕГИОН
«НАХАГЦЕРИ ПОРДЗАКННУТЮН» ООО
RA LORI REGION
«NAKHAGTSERI PORDZAQNNUTYUN» LLC
«____» ________ 20 թ.

Տնօրեն` (дирек.-director)	Հասցե`(адрес-address) Արմավիր համայնք	Պայմանագիր` ԱՔ-ԳՀԾՁԲ-24/18-1
ԳՃ (Г.а.п.-S.arch.pr.)	Անվանումը` (наименование-name) Հայաստանի Հանրապետության Արմավիրի մարզի Արմավիր համայնքի Արմավիր քաղաքի Հանրապետության փողոցի 35, 37, 39, 43 և Չարենցի փողոցի 34, 36 բազմաբնակարան բնակելի շենքերի խմելու ջրամատակարարման նոր համակարգի կառուցման աշխատանքներ	Թերթ (лист-sheet): 9; Թերթեր (листя-sheets): 12; Մասշտաբ (масштаб-scale): Ս1:1 M1:1 M1:1
ԳԻՃ (Г.и.п.-S.eng.pr)		
Նախագծեց (разр.-developed)		
Ստուգեց (пров.-checked)	Ջրամատակարարման դիտահորեր,սխեմատիկ հատակագծեր և մասնագրեր	st•art architectural and engineering projecting
Համաձայնեցված (соглас.-agreed)		

"ՍԹ ԱՐԹ" / "СТ АРТ" / "ST ART"

ՊՈԼԻՄԵՐԱՎԱԶԱՅԻՆ ՋՐԱՉԱՓԱԿԱՆ ՀՈՐԻ
ՀԱՏԱԿԱԳԻԾ -0.13 ՆԻՇՈՒՄ Մ 1:10

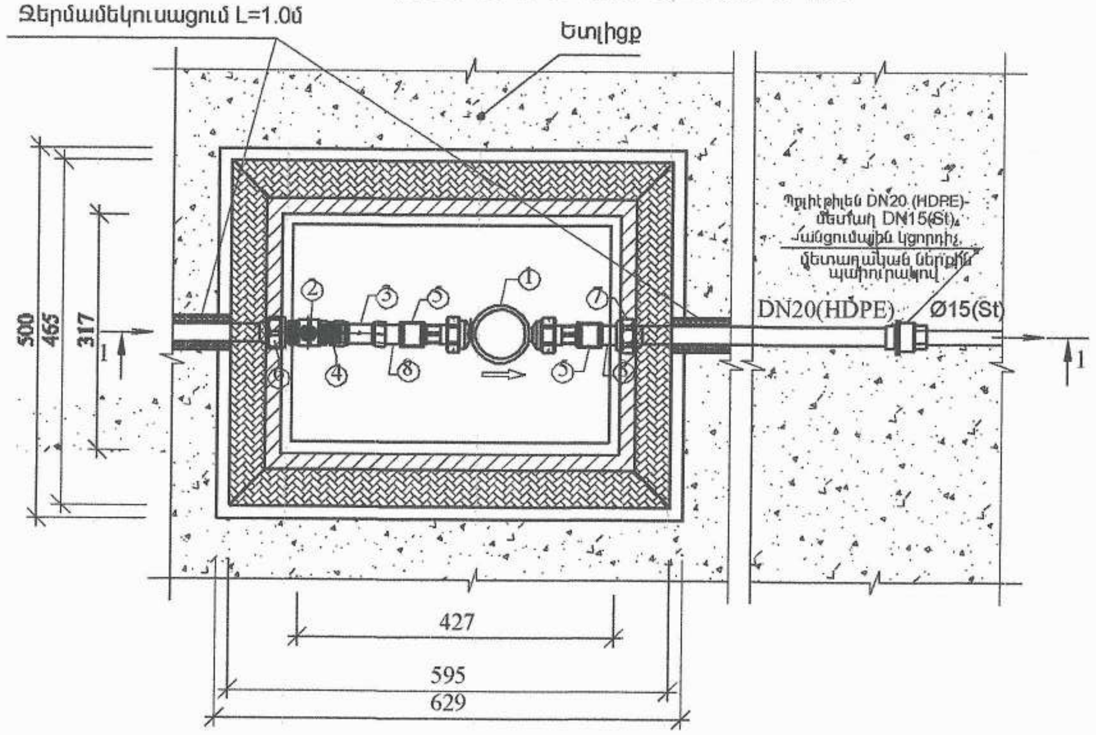

ԿՏՐՎԱԾՔ 1-1, Մ 1:10

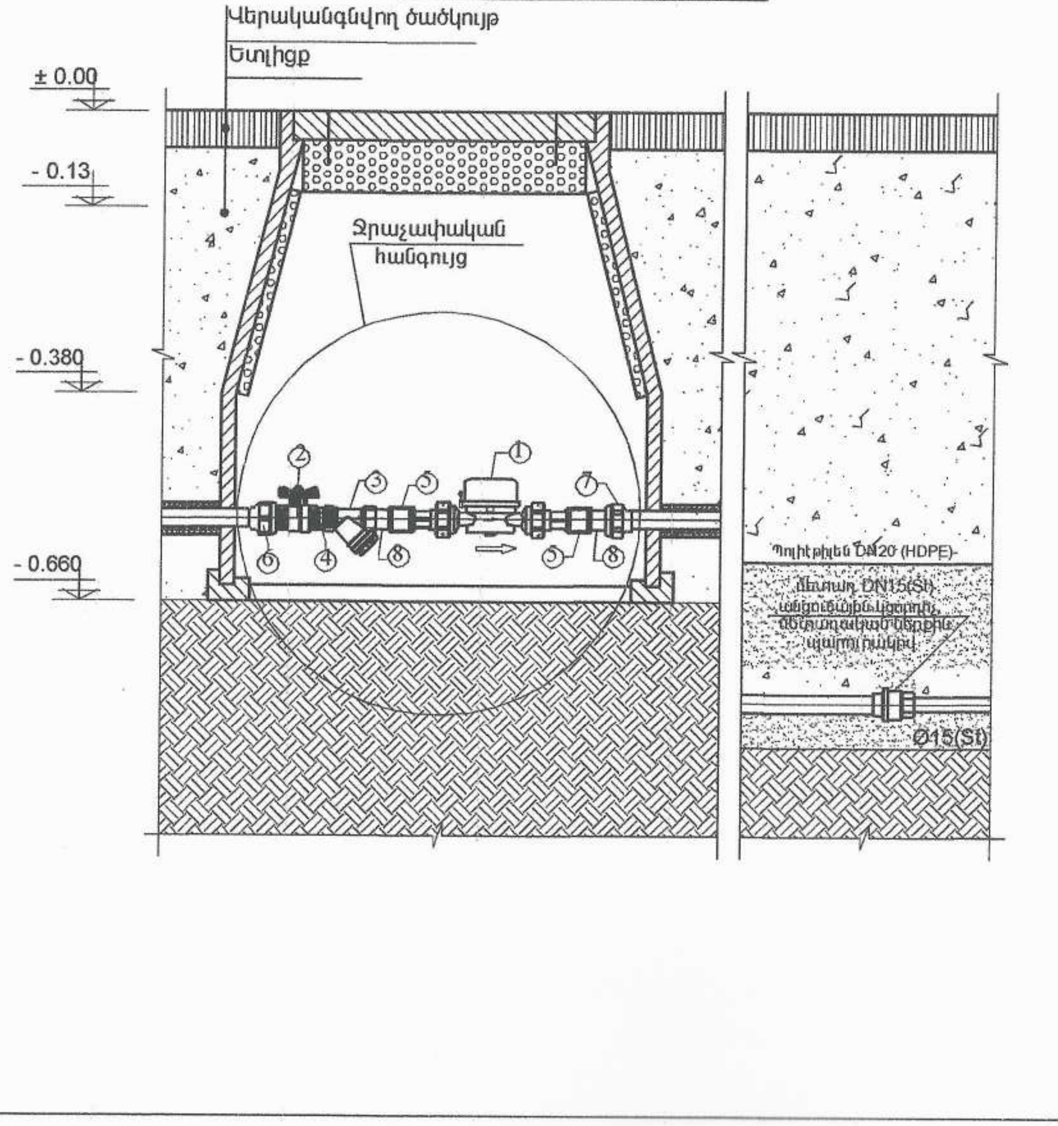

ՄԱՍՆԱԳԻՐ

Հ/Հ	ԱՆՎԱՆՈՒՄԸ	ՉԱՓՄԱՆ ՄԻԱՎՈՐԸ	ՔԱՆԱԿԸ
	ՄԵԿ ՄԱՍՆԱՎՈՐ ՏԱՆ ՋՐԱՉԱՓԱԿԱՆ ՀԱՆԳՈՒՅՑ		
1.	ՄԵԽԱՆԻԿԱԿԱՆ ՋՐԱՉԱՓ DN20 (C ԴԱՍԻ)-ԲՆԱԿՉԻ ԳՈՅՈՒԹՅՈՒՆ ՈՒՆԵՑՈՂ ՋՐԱՉԱՓ	ՀԱՏ	1
2.	ՄԵՏԱՂԱԿԱՆ ԳՆԴԱՅԻՆ ՓԱԿԱՆ ԵՐԿԿՈՂՄԱՆԻ ՆԵՐՔԻՆ ՊԱՐՈՒՐԱԿՈՎ DN20	ՀԱՏ	1
3.	ՄԵՏԱՂԱԿԱՆ ՖԻԼՏՐ ԵՐԿԿՈՂՄԱՆԻ ՆԵՐՔԻՆ ՊԱՐՈՒՐԱԿՈՎ DN20	ՀԱՏ	1
4.	ՄԵՏԱՂԱԿԱՆ ԿՑՈՐԴԻՉ ԵՐԿԿՈՂՄԱՆԻ ԱՐՏԱՔԻՆ ՊԱՐՈՒՐԱԿՈՎ DN20	ՀԱՏ	1
5.	ՄԵՏԱՂԱԿԱՆ ԿՑՈՐԴԻՉ ԵՐԿԿՈՂՄԱՆԻ ՆԵՐՔԻՆ ՊԱՐՈՒՐԱԿՈՎ DN20	ՀԱՏ	1
6.	ՊՈԼԻԷԹԻԼԵՆ DN25 (HDPE)-ՄԵՏԱՂ DN20(St) ԿՑՈՐԴԻՉ ՄԵՏԱՂԱԿԱՆ ԱՐՏԱՔԻՆ ՊԱՐՈՒՐԱԿՈՎ	ՀԱՏ	1
7.	ՊՈԼԻԷԹԻԼԵՆ DN25 (HDPE)-ՄԵՏԱՂ DN20(St) ԿՑՈՐԴԻՉ ՄԵՏԱՂԱԿԱՆ ՆԵՐՔԻՆ ՊԱՐՈՒՐԱԿՈՎ	ՀԱՏ	1

ՕԳՏԱԳՈՐԾՎՈՒՄ Է ԲՆԱԿՉԻ ԱՌԿԱ ՋՐԱՉԱՓԸ

ԾԱՆՈԹՈՒԹՅՈՒՆ

1. Դիտահորը պետք է ունենա համապատասխանության սերտիֆիկատ՝ ԳՕՍՏ 30108-94 կամ համարժեք միջազգային ստանդարտներին համապատասխան:
2. Բեռնակրողունակությունը - >12 տ-ից
3. Կափարիչը - կապույտ գույնի "ՋՈՒՐ" դաջվածքով, պողպատե երկու բռնակներով
4. Հումքը՝ պոլիմեր-ավազային
5. Դիտահորի տեղափոխման և մոնտաժման հարմարությունից ելնելով հնարավոր է նաև պատը իրականացնել 2 կտորից՝ պահպանելով պահանջվող ամրությունը:

ԾԱՆՈԹՈՒԹՅՈՒՆ

1. Հորերը պետք է տեղադրվեն ոչ երթևեկելի մասում՝ ստեղծելով հնարավորություն բացելու և ջրաչափի ցուցմունքը կարդալու:
2. Հորերի հողային աշխատանքների ծավալները ներառված է խրամուղինե հողային աշխատանքների ծավալների մեջ:
3. Ջրաչափը և ջրաչափի միացումները տրամադրվում են պատվիրատուի կու

67048882
ՀՀ ԼՈՌՈՒ ՄԱՐԶ
«ՆԱԽԱՑԵՐԻ ՓՈՐՁԱՔՆՆՈՒԹՅՈՒՆ» ՍՊԸ
РА ЛОРИЙСКИЙ РЕГИОН
«НАХАГЦЕРИ ПОРДЗАКННУТЮН» ООО
RA LORI REGION
«NAKHAGTSERI PORDZAQNNUTYUN» LLC
«____» ________ 20 թ.ր

Տնօրեն՝ (дирек.-director)	Ա. Գուլոյան A. Guloyan	
ՆԳՃ (Г.а.п.-S.arch.p)	Վ. Երեղյան V. Vereghyan	
ՆԳԻ (Г.и.п.-S.eng.p)	Ս. Գուլոյան S. Guloyan	
նախագծեց (разр.-developed)	Խ. Խաչատրյան Kh. Khachatryan	
ստուգեց (пров.-checked)		
համաձայնեցված (соглас.-agreed)		

Հասցե՝(адрес-address)
Արմավիր համայնք

Պայմանագիր՝
ԱՔ-ԳՀԾՁԲ-24/18-1

Անվանումը՝
(наименование-name)
Հայաստանի Հանրապետության Արմավիրի մարզի Արմավիր համայնքի Արմավիր քաղաքի Հանրապետություն փողոցի 35, 37, 39, 43 և Չարենցի փողոցի 34, 36 բազմաբնակարան բնակելի շենքերի խմելու ջրամատակարարման նոր համակարգի կառուցման աշխատանքներ

Թերթ (лист-sheet)	Թերթեր (листя-sheets)	Մասշտաբ (масштаб-scale)
10	16	U1:1 M1:1 M1:1

Պոլիմերավազային հորում սարքավորումների և ձևավոր մասերի մոնտաժման սխեմաներ, հատակագծեր, կտրվածքներ, մասնագիր

«ՍԹ ԱՐՏ» ՍՊԸ / ООО "СТ АРТ" / "ST ART"

st•art architectural and engineering projecting

ԿՏՐՎԱԾՔ 1-1 Մ 1:10

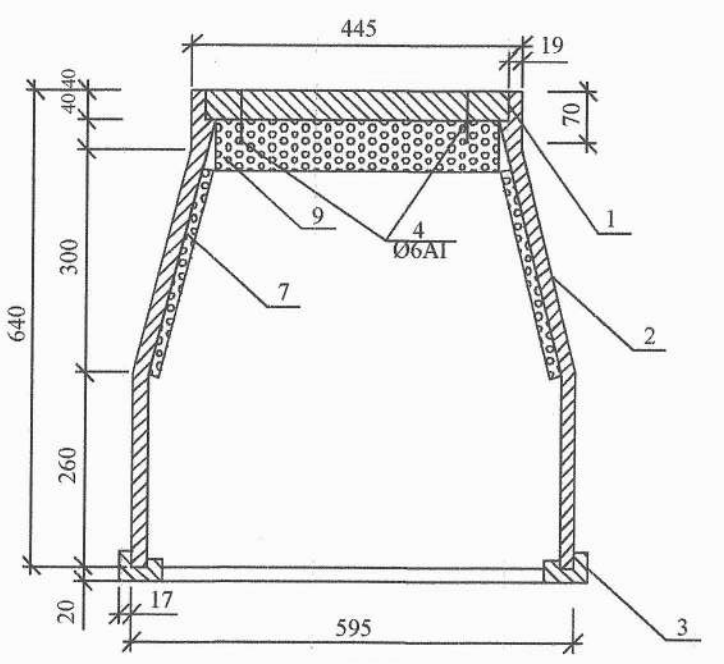

ԿՏՐՎԱԾՔ 2-2 Մ 1:10

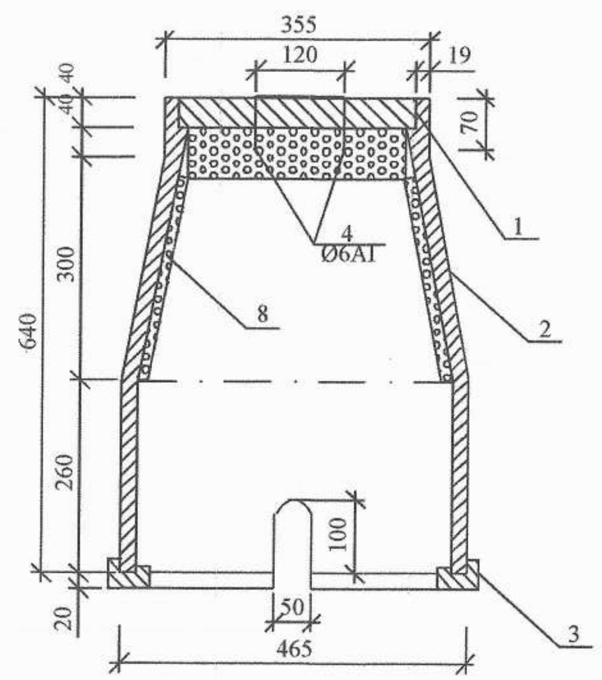

ՏԵԽՆԻԿԱԿԱՆ ՑՈՒՑԱՆԻՇՆԵՐԸ

N	Ցուցանիշի անվանումը	Չափ. միավ.	Ցուցանիշի նշանակությունը
1	Ջրակլանում	%	0.2-0.5
2	Ծռման ամրություն	ՄՊա	2.5-3.0
3	Սեղմման ամրություն	ՄՊա	> 25
4	Ջերմակայունություն	°C	>+50 - +150
5	Քեռնակրողունակություն	տ	> 12
6	Հումքը՝ պոլիմեր- ավազ		

ՄԱՍՆԱԳԻՐ

Հ/Հ	ԱՇԽԱՏԱՆՔՆԵՐԻ ԱՆՎԱՆՈՒՄ	ՉԱՓՄԱՆ ՄԻԱՎՈՐ	Քանակ
1	2	3	4
	(Ջրաչափական 1 հորում տեղադրվող ջերմամեկուսիչ տարր)		
7	Փրփրապլաստ h=15մմ, S=0.13մ2	հատ	2
8	Փրփրապլաստ h=15մմ, S=0.10մ2	հատ	2
9	Փրփրապլաստ h=70մմ, S=0.11մ2	հատ	1

ՀԱՏԱԿԱԳԻԾ Մ 1:10

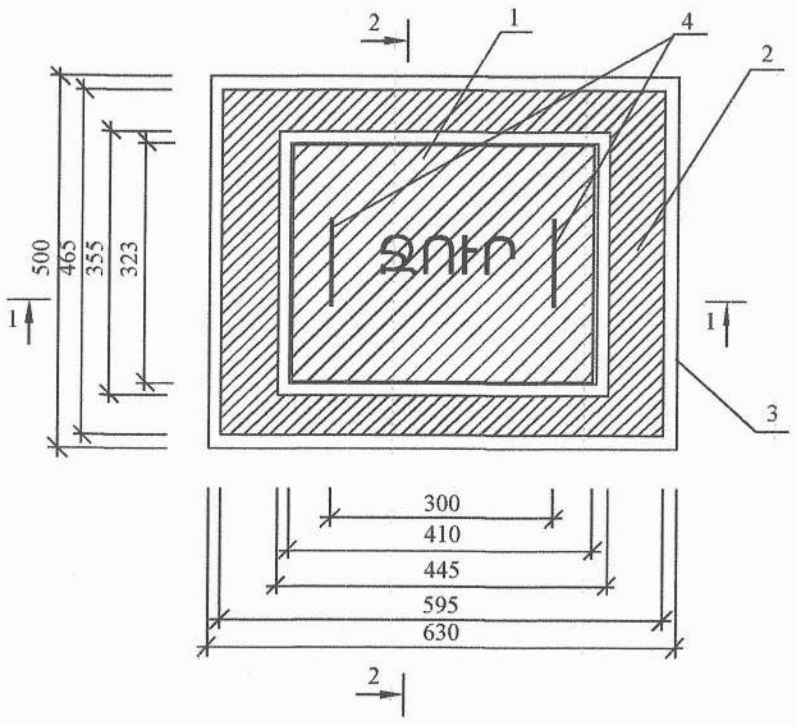

ՊԱՅՄԱՆԱԿԱՆ ՆՇԱՆՆԵՐ

1. Կափարիչ
2. Պատ
3. Հիմքի շրջանակ
4. Պողպատե բռնակ

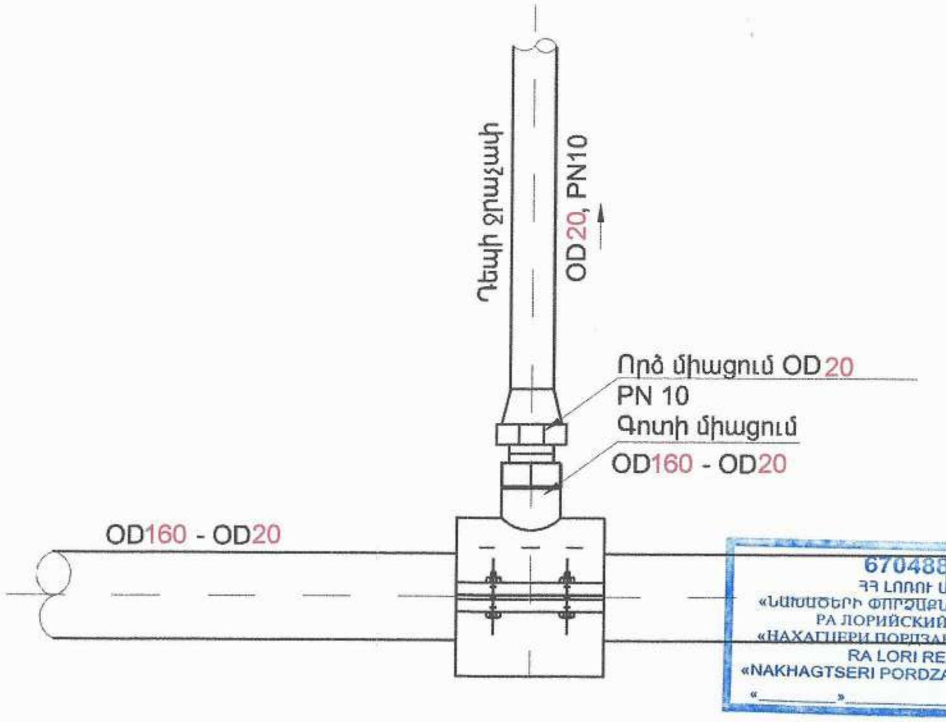

67048882
ՀՀ ԼՈՌՈՒ ՄԱՐԶ
«ՆԱԽԱԳԾԵՐԻ ՓՈՐՁԱՔՆՆՈՒԹՅՈՒՆ» ՍՊԸ
РА ЛОРИЙСКИЙ РЕГИОН
«НАХАГЦЕРИ ПОРДЗАКННУТЮН» ООО
RA LORI REGION
«NAKHAGTSERI PORDZAQNNUTYUN» LLC
«______»________20 թ.

Տնօրեն՝ (дирек.-director)	S.Galoyan	Հասցե (адрес-address) Արմավիր համայնք	Պայմանագիր՝ ԱՔ-ԳՀԾՁԲ-24/18-1
ԳՃ (Г.а.п.-S.arch.pr)	S. Yereghyan	Անվանումը՝ (наименование-name) Հայաստանի Հանրապետության Արմավիրի մարզի Արմավիր համայնքի Արմավիր քաղաքի Հանրապետության փողոցի 35, 37, 39, 43 և Չարենցի փողոցի 34, 36 բազմաբնակարան բնակելի շենքերի խմելու ջրամատակարարման նոր համակարգի կառուցման աշխատանքներ	Թերթ (лист-sheet): 11; Թերթեր (листя-sheets): 16; Մասշտաբ (масштаб-scale): Մ1:1, M1:1, M1:1
ԳՃ (Г.и.п.-S.eng.pr)	S. Galoyan		
Նախագծեց (разр.-developed)	Ա. Khachatryan	Պոլիմերավազային ջրաչափական հորի չափագրական գծագրեր և տեխնիկական ցուցանիշների աղյուսակ	st•art architectural and engineering projecting
Ստուգեց (пров.-checked)			
Համաձայնեցված (соглас.-agreed)			

«ՍԹ ԱՐՏ» ՍՊԸ "ST ART" LLC

ՀԱԿԱՀՐԴԵՀԱՅԻՆ ՀԻԴՐԱՆՏԻ ՀՈՐ ՀՀ -3
D=1.5 մ, H=1.5 մ Մ 1:20

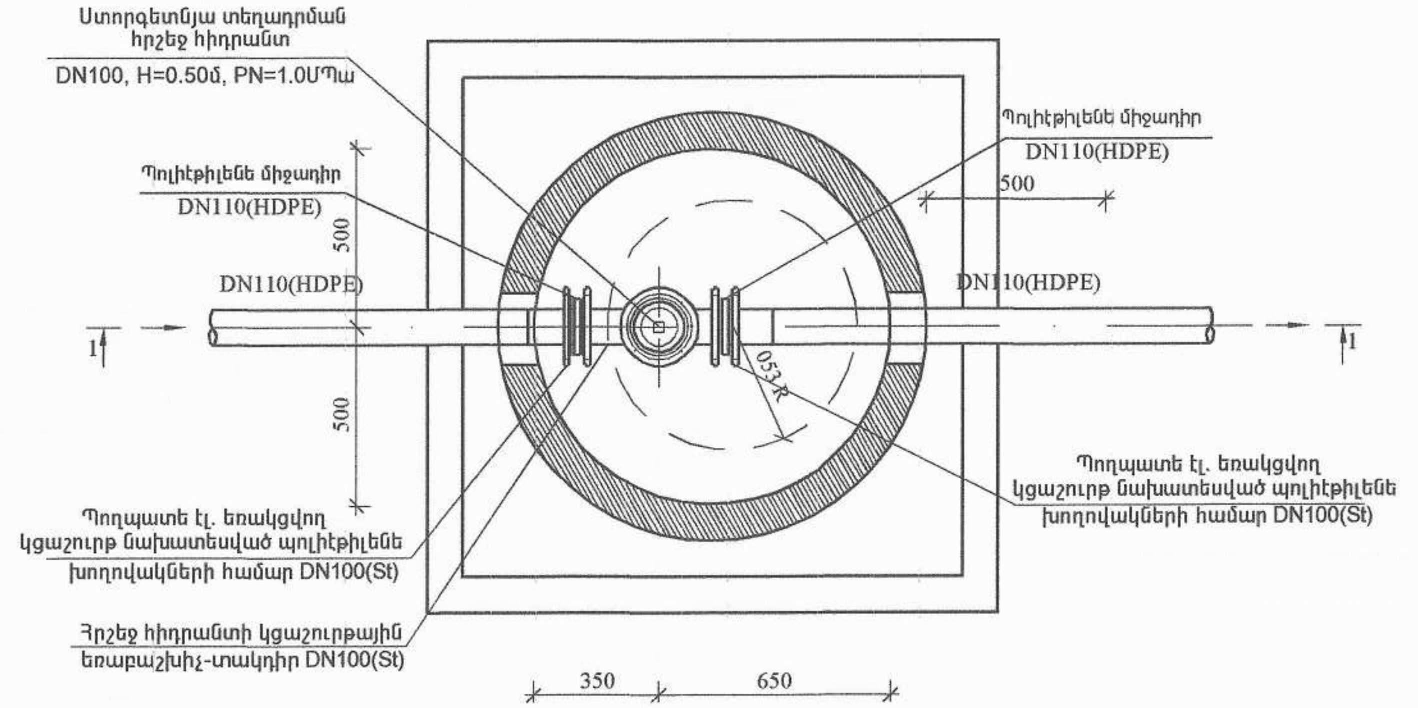

ՆԱԽԱԳԾՎՈՂ ՀՐՇԵՋ ՀԻԴՐԱՆՏԻ ՀՈՐԵՐԻ ՄԱՍՆԱԳԻՐ 1ՀԱՏԻ ՀԱՄԱՐ-ԸՆԴԱՄԵՆԸ 1ՀԱՏ

ՀՀ	ԱՆՎԱՆՈՒՄԸ	ՉՄ	ՀՀ-2
1	2	3	4
1	ՍՏՈՐԳԵՏՆՅԱ ՏԵՂԱԴՐՄԱՆ ՀՐՇԵՋ ՀԻԴՐԱՆՏ DN100, H=0.50մ, PN=1.0ՄՊա	ԿՈՄՊ	1
2	*ՊՈՂՊԱՏԵ ԿՑԱՇՈՒՐԹԵՐ ՆԱԽԱՏԵՍՎԱԾ ՊՈԼԻԷԹԻԼԵՆԵ ԽՈՂՈՎԱԿՆԵՐԻ ՀԱՄԱՐ DN100 PN = 1.0 ՄՊա	ՀԱՏ	2
3	ՀՐՇԵՋ ՀԻԴՐԱՆՏԻ ԿՑԱՇՈՒՐԹԱՅԻՆ ԵՌԱԲԱՇԽԻՉ-ՏԱԿԴԻՐ DN100(St)	ՀԱՏ	1
4	ՊՈԼԻԷԹԻԼԵՆԵ (HDPE) ՄԻՋԱԴԻՐ DN110	ՀԱՏ	2
5	Ե/Բ ԿԼՈՐ ՀՈՐ D=1.5մ, H=1.5մ	ՀԱՏ	1
6	ՏԱԿԴԻՐ ԽՈՂՈՎԱԿ DN114*3,5մմ	Մ	0.2

ԿՏՐՎԱԾՔ 1-1
Ø 1:20

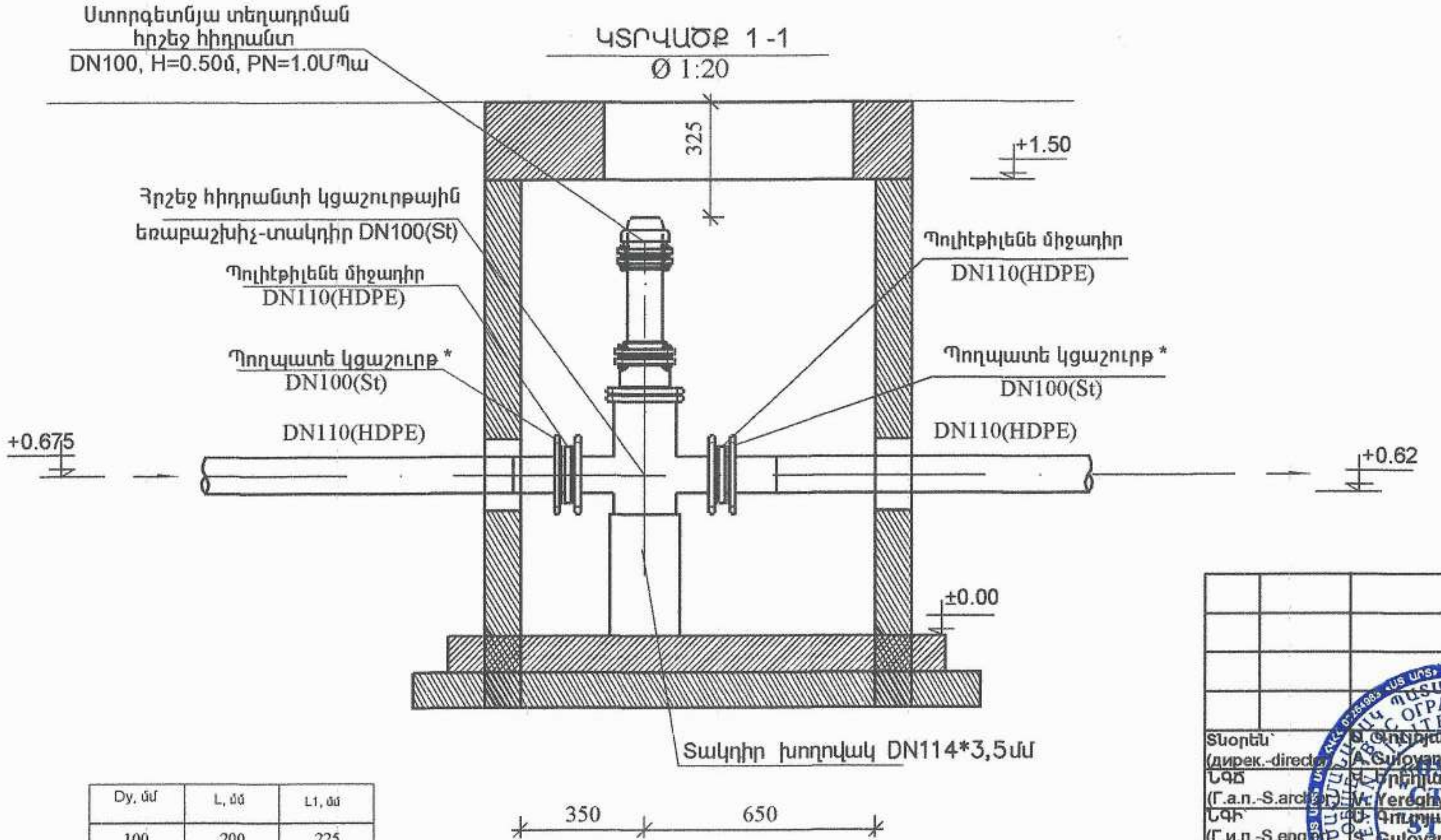

Dy, մմ	L, մմ	L1, մմ
100	200	225

67043882
ՀՀ ԼՈՌՈՒ ՄԱՐԶ
«ՆԱԽԱԾԵՐԻ ՓՈՐՁԱՔՆՆՈՒԹՅՈՒՆ» ՍՊԸ
РА ЛОРИЙСКИЙ РЕГИОН
«НАХАГЦЕРИ ПОРДЗАКННУТЮН» ООО
RA LORI REGION
«NAKHAGTSERI PORDZAQNNUTYUN» LLC
«___» ________ 20 թ.

Հասցե (адрес-address)	Արմավիր համայնք
Պայմանագիր՝	ԱՔ-ԳՀԾՁԲ-24/18-1
Անվանումը (наименование-name)	Հայաստանի Հանրապետության Արմավիրի մարզի Արմավիր համայնքի Արմավիր քաղաքի Հանրապետության փողոցի 35, 37, 39, 43 և Չարենցի փողոցի 34, 36 բազմաբնակարան բնակելի շենքերի խմելու ջրամատակարարման նոր համակարգի կառուցման աշխատանքներ
Թերթ (лист-sheet)	12
Թերթեր (листя-sheets)	12
Մասշտաբ (масштаб-scale)	Մ1:1, M1:1, M1:1
	Հակահրդեհային հիդրանտի հոր, սխեմատիկ հատակագծեր և մասնագրեր

Տնօրեն (дирек.-director)	Ս. Գուլոյան
ԳՃ (Г.а.п.-S.arch.)	Վ. Երեղյան
ԳԻ (Г.и.п.-S.eng.)	Ս. Գուլոյան
նախագծեց (разр.-developed)	Խ. Խաչատրյան
ստուգեց (пров.-checked)	
համաձայնեցված (соглас.-agreed)	

st•art
architectural and engineering projecting

Երկաթբետոնե հավաքովի հորի ընդհանուր տեսքը, էլեմենտների մակնիշավորումը

Հորի ընդհանուր տեսքը

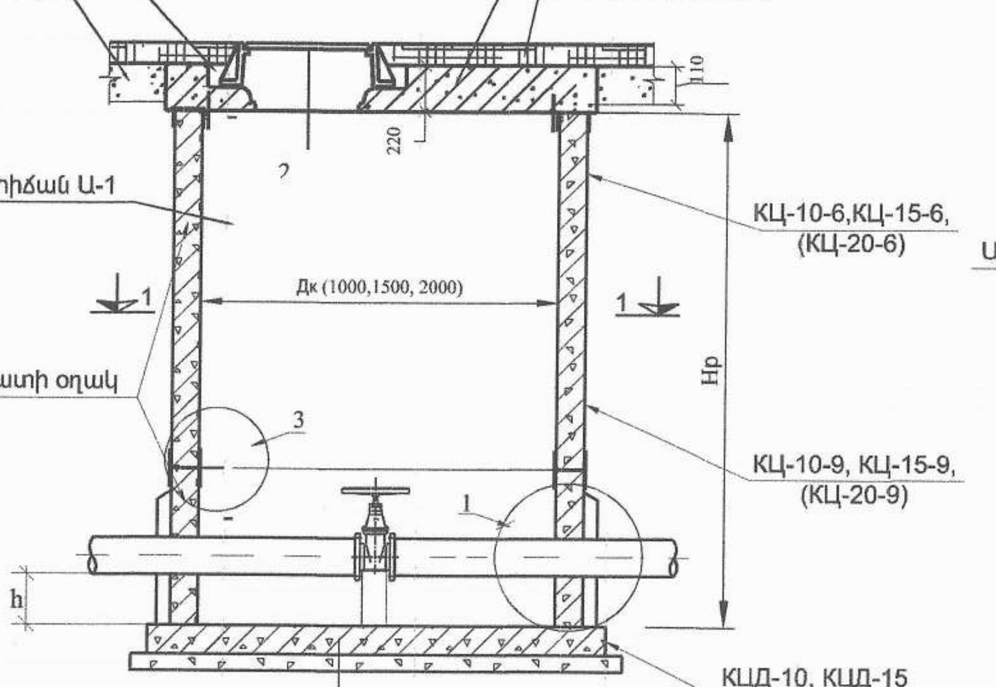

Հատակի սալ КЦД
Ցեմենտ ավազե շաղախ- 20 մմ.
Խճի նախաշերտ - 150մմ

Կտրվածք1-1

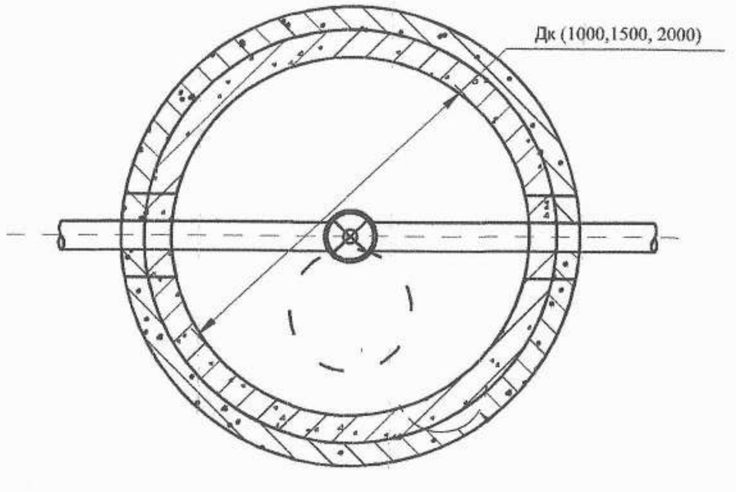

"T" ՏԻՊԻ ՄՏՈՑՈՎ ԾԱԾԿԻ ՍԱԼԻ ԴԵՏԱԼ

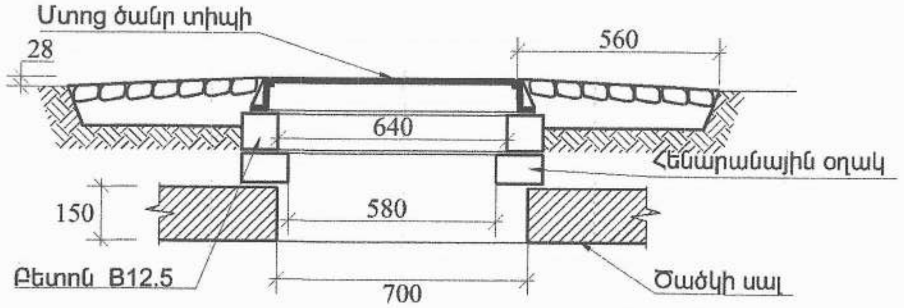

ՀԱՆԳՈՒՅՑ "1"

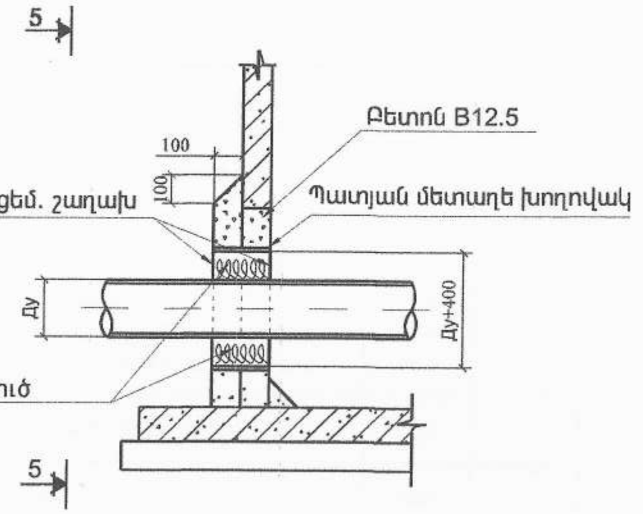

ԿՏՐՎԱԾՔ 5-5
Section 5-5

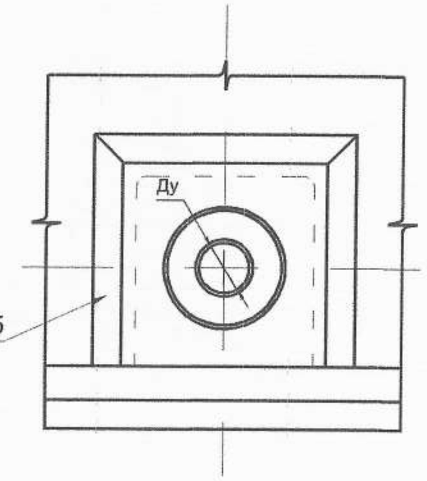

Ծանոթություն

Հորերի հողային աշխատանքների ծավալները ներառված է խրամուղիների հողային աշխատանքների ծավալների մեջ:

67048882
ՀՀ ԼՈՌՈՒ ՄԱՐԶ
«ՆԱԽԱԳԾԵՐԻ ՓՈՐՁԱՔՆՆՈՒԹՅՈՒՆ» ՍՊԸ
РА ЛОРИЙСКИЙ РЕГИОН
«НАХАГЦЕРИ ПОРДЗАКННУТЮН» ООО
RA LORI REGION
«NAKHAGTSERI PORDZAQNNUTYUN» LLC
«____» ____________ 20 թ.

Տնօրեն` (дирек.-director)	Ա. Գուլոյան (A. Guloyan)	
ԳՃՊ (Г.а.п.-S.arch.p)	Վ. Տերտերյան (V. Tertetyan)	
ԳԻՊ (Г.и.п.-S.eng.p)	Ս. Գուլոյան (S. Guloyan)	
նախագծեց (разр.-developer)	Խ. Խաչատրյան (Kh. Khachatryan)	
ստուգեց (пров.-checked)		
համաձայնեցված (согл.-agreed)		

Հասցե`(адрес-address)
Արմավիր համայնք

Պայմանագիր`
ԱԵ-ԳՅԾՁԲ-24/18-1

Անվանումը`
(наименование-name)
Հայաստանի Հանրապետության Արմավիրի մարզի Արմավիր համայնքի Արմավիր քաղաքի Հանրապետության փողոցի 35, 37, 39, 43 և Չարենցի փողոցի 34, 36 բազմաբնակարան շենքերի խմելու ջրամատակարարման նոր համակարգի կառուցման աշխատանքներ

Թերթ (лист-sheet)	Թերթեր (листа-sheets)	Մասշտաբ (масштаб-scale)
13	16	U1:1 M1:1 M1:1

Երկաթբետոնե հավաքովի հորի ընդհանուր տեսքը, էլեմենտների մակնիշավորում

st•art
architectural and engineering projecting

ՀՀ	Աշխատանքների և ծախսերի անվանումը	Չ/Մ	Քանակ
1	Նախահաշիվ N 1 Ջրամատակարարման արտաքին ցանց		
2	Ասֆալտի կտրում	մ	1540
3	Ասֆալտի ծածկույթի քանդում /ներառյալ նախապատրաստական շերտերը/	մ3	104.0
4	Եզրաքարերի ապամոնտաժում /պահեստավորում 27մ հետագա օգտագործման համար/	մ	10.0
5	Ապամոնտաժված եզրաքարերի տեղադրում բետոնե հիմքերով	մ	10.0
6	IV կարգի գրունտի մշակում էքսկավատորով կողալիցքով	մ³	308
7	III կարգի գրունտի մշակում էքսկավատորով կողալիցքով	մ³	308
8	III կարգի գրունտի մշակում ձեռքով	մ³	30.8
9	Խրամուղու փորում 4-րդ կարգի գրունտում ձեռքով	մ³	30.8
10	III կարգի գրունտի ետլիցք բուլդոզերով, տոփանումով	մ³	45
11	II կարգի գրունտի ետլիցք ձեռքով, տոփանումով	մ³	16
12	Խողովակի բարձիկի իրականացում մանրախառնիկ զետի ավազից h=10սմ խողովակի հատակ,ավազի պաշտպանիչ շերտի իրականացում h=20սմ խողովակի վրա	մ3	246.4
13	Ետլիցք խողովակի վրա ջարդված զլաքարից 5-10մմ չափի h=60սմ	մ3	369.6
14	Ավելորդ գրունտի և շին. աղբի. հավաքում և բարձում	մ3	720.0
15	Ավելորդ գրունտի տեղափոխում 2.5կմ	տ	1070
16	Պոլիէթիլենային խողովակի մենտաժ,խմելու ջրի համար, d=160x11,8մմ, 12,5 մթն.ճնշ.	գմ	400
17	Պոլիէթիլենային խողովակի մենտաժ,խմելու ջրի համար, d=110x8,1մմ, 12,5 մթն.ճնշ.	գմ	220
18	Պոլիէթիլենային խողովակի մենտաժ,խմելու ջրի համար, d=63x4,7մմ, 12,5 մթն.ճնշ.	գմ	150
19	Պոլիէթիլենե միացման կցամաս,գոտի միացում d=160*20*160մմ,PN 12.5	հատ	2.0
20	Պոլիէթիլենե միացման կցամաս,գոտի միացում d=110*20*110մմ,PN 12.5	հատ	2.0
21	Պոլիէթիլենային ձևավոր մասեր եռաբաշխիկ 110*63*110մմ	հատ	6.0
22	Պոլիէթիլենային ձևավոր մասեր եռաբաշխիկ 160*110*160մմ	հատ	3.0
23	Պոլիէթիլենային ձևավոր մասեր եռաբաշխիկ 110*160*110մմ	հատ	1.0
24	Պոլիէթիլենային ձևավոր մասեր անկյուն 110*110մմ	հատ	10.0
25	DH=219x5,0մմ տրամագծով պողպատե խողովակի մոնտաժ	գմ	20
26	Պողպ.խող. նորմալ հակակոռոզիոն մեկուսացում	մ	20
27	Պոլիէթիլենային ձևավոր մասերի մոնտաժում /անցում,խցափակիչ,կարճախողովակ և այլն/	հատ	18.0
28	Պողպատե ձևավոր մասերի մոնտաժում /անցում,խցափակիչ,կցաշուրթ և այլն/	հատ	4.0
29	Մետաղական մինչև Փ400մմ խողովակով ճանապարհային անցումների ապամոնտաժում և մոնտաժում հին օգտագործումով	գմ	20
30	Խողովակների ուղեծրի նշագծում ազդանշանային ժապավենով	մ	620.0
31	Պոլիէթիլենային ձևավոր մասերի պոլիէթիլենային անցում մետաղականի Φ160-Φ150մմ	հատ	2.0
32	Φ160մմ սեպավոր փականի մոնտաժում կցաշուրթերով	հատ	4.0
33	Φ100մմ սեպավոր փականի մոնտաժում կցաշուրթերով	հատ	6.0
34	Φ50մմ սեպավոր փականի մոնտաժում կցաշուրթերով	հատ	16.0
35	Համակարգի փորձարկում,ախտահանում	գմ	770.0
36	Միացում գ/ռ ցանցին	կտ	2.0
37	Ե/բ-ից կլոր դիտահորեր D=1500մմ,H=1500մմ	մ3	3.50
38	Երկաթբետոնե կլոր դիտահոր, 1500x1000մմ	հատ	7
39	Երկաթբետոնե կլոր դիտահոր, 1500x500մմ	հատ	7
40	Դիտահորի հատակի սալ 1,8*1,8մ	հատ	7
41	Դիտահորի ծածկի սալ 1,7*1,7մ	հատ	7
42	Ե/Բ հորի և ծածկերի դրսի պատերի երկշերտ հիդրոմեկուսացում	մ2	126.0
43	Թուջե մտոցի տեղադրում/ջրամատակակարարման ГОСТ 3634-89/	հատ	7
44	Խճից հիմնատակի իրականացում h=15սմ /40-70մմ,10-15մմ/	մ2	693.0
45	Ա/բետոնյա շերտի փռումից առաջ մակերևույթի մշակումը բիտումային մածուկով	տ	2.85
46	Երթևեկելի մասի h=6սմ հաստությամբ ա/բետոնե խոշորահատ ծածկույթի վերականգնում	մ2	693
47	Երթևեկելի մասի h=4սմ հաստությամբ ա/բետոնե մանրահատ. ծածկույթի վերականգնում	մ2	693
48	Հակահրդեհային հիդրանտի տեղադրում Φ100մմ,ներառյալ տակդիրը և պողպատե եռաբաշխիչը	հատ	1
49	Նախահաշիվ N 2 Ներտնային միացումներ		
50	Ասֆալտի կտրում	մ	70
51	Ասֆալտի ծածկույթի քանդում /ներառյալ նախապատրաստական շերտերը/	մ3	4.2
52	IV կարգի գրունտի մշակում էքսկավատորով կողալիցքով	մ³	28
53	III կարգի գրունտի մշակում ձեռքով	մ³	4
54	III կարգի գրունտի ետլիցք բուլդոզերով, տոփանումով	մ³	1
55	III կարգի գրունտի ետլիցք ձեռքով, տոփանումով	մ³	2.45
56	Խողովակի բարձիկի իրականացում մանրախառնիկ զետի ավազից h=10սմ խողովակի հատակ,ավազի պաշտպանիչ շերտի իրականացում h=20սմ խողովակի վրա	մ3	11
57	Ետլիցք խողովակի վրա ջարդված զլաքարից 5-10մմ չափի h=60սմ	մ3	17
58	Ավելորդ գրունտի և շին. աղբի. հավաքում և բարձում	մ3	32.2
59	Ավելորդ գրունտի տեղափոխում 2.5կմ	տ	46
60	Պոլիէթիլենային խողովակի մենտաժ,խմելու ջրի համար, d=20մմ, 10,0 մթն.ճնշ.	գմ	35
61	Φ20մմ մետաղական գնդիկային փական երկրորդային ներքին պարուրով DN20/DN15մմ մոնտաժում	հատ	4.0
62	Մետաղական ֆիտինգ երկրորդային ներքին պարուրով DN20/DN15մմ	հատ	4.0
63	Մետաղական կցորդիչ երկրորդային արտաքին պարուրով DN20/DN15մմ	հատ	4.0
64	Մետաղական կցորդիչ երկրորդային ներքին պարուրով DN20/DN15մմ	հատ	4.0
65	Պոլիէթիլենային -մետաղ կցորդիչ մետաղական արտաքին պարուրով DN20/DN15մմ	հատ	4.0
66	Պոլիէթիլենային -մետաղ կցորդիչ մետաղական ներքին պարուրով DN20/DN15մմ	հատ	4.0
67	Պոլիէթիլենային ձևավոր մասերի մոնտաժում	հատ	4.0
68	Ջրաչափական դիտահոր Պոլիմերա-ավազային հիմքով, 510x300x600մմ	հատ	4.0
69	Խճից հիմնատակի իրականացում h=15սմ /40-70մմ 10-15մմ/	մ2	28.0
70	Երթևեկելի մասի h=6սմ հաստությամբ ա/բետոնե խոշորահատ ծածկույթի վերականգնում	մ2	28
71	Երթևեկելի մասի h=4սմ հաստությամբ ա/բետոնե մանրահատ. ծածկույթի վերականգնում		
72	Ա/բետոնյա շերտի փռումից առաջ մակերևույթի մշակումը բիտումային մածուկով		
73	Համակարգի փորձարկում, ախտահանում	գմ	35.0

06704888[2]
ՀՀ ԼՈՌՈՒ ՄԱՐԶ
«ՆԱԽԱԳԾԵՐԻ ՓՈՐՁԱՔՆՆՈՒԹՅՈՒՆ» ՍՊԸ
РА ЛОРИЙСКИЙ РЕГИОН
«НАХАГЦЕРИ ПОРДЗАКННУТЮН» ООО
RA LORI REGION
«NAKHAGTSERI PORDZAQNNUTYUN» LLC
«____» ____ 20 թ.

	Հասցե՛(адрес-address) Արմավիր համայնք	Պայմանագիր՝ ԱՔ-ԳՀԾՁԲ-24/18-1
Տնօրեն՝ (дирек.-director) Ghulyan ԳԱՃ (Г.а.п.-S.arch.pr) V. Yeremyan ԳԻՃ (Г.и.п.-S.eng.pr) S. Ghulyan նախագծեց (разр.-developed) Kh. Khachatryan ստուգեց (пров.-checked) համաձայնեցված (соглас.-agreed)	Անվանումը՝ (наименование-name) Հայաստանի Հանրապետության Արմավիրի մարզի Արմավիր համայնքի Արմավիր քաղաքի Հանրապետության փողոցի 35, 37, 39, 43 և Չարենցի փողոցի 34, 36 բազմաբնակարան բնակելի շենքերի խմելու ջրամատակարարման նոր համակարգի կառուցման աշխատանքներ	Թերթ (лист-sheet): 14 Թերթեր (листа-sheets): 16 Մասշտաբ (масштаб-scale): U1:1 M1:1 M1:1
	Ծավալների մասնագիր	st•art architectural and engineering projecting

Աշխատանքների ժամանակացույց

N/N	ԱՇԽԱՏԱՆՔԻ ԱՆՎԱՆՈՒՄԸ	Շին.աշխ. կատ. օրեր,Ընդամենը 144օր							
		18	18	18	18	18	18	18	18
1	Խրամուղու քանդում	■	■						
2	Խողովակների մոնտաժում	■	■	■	■	■	■	■	
3	Խրամուղու փործարկում և ետլիցք			■	■	■	■	■	
4	Տարածքի մաքրում							■	■

1. Մասնակիցների «Աշխատանքային ռեսուրսներ» և «Տեխնիկական միջոցներ», «Մասնագիտական փորձառություն» որակավորման չափանիշներին ներկայացվող պահանջները

- «Աշխատանքային ռեսուրսներ» որակավորման չափանիշ - մասնակցի աշխատակազմում պետք է ընդգրկված լինեն առնվազն՝

ՀՀ	Անվանումը	Բնութագրումը, ուրիշ/	Քանակը /հատ/	Աշխատանքային կարգ
1	[illegible]	բարձրագույն կրթությամբ ինժեներ-շինարար / [illegible] շինարարության	1	3 տարի
2	[illegible]	ցանկացած	1	3 տարի
3	[illegible]	ցանկացած	1	3 տարի
4	Բանվոր	ցանկացած	5	-

«Տեխնիկական միջոցներ» որակավորման չափանիշ – մասնակիցը պետք է ունենա հետևյալ տեխնիկական միջոցները.

ՀՀ	Տեխնիկական միջոցի անվանումը	Տիպը	Պահանջվող քանակը
1	Էքսկավատոր	V=0.25-0.5մ3	1
2	Ինքնաթափ Բեռնատար	առնվազն 5 տ բեռնատարողությամբ	1
3	Շարժական էլեկտրաեռակցման սարքավորում	ցանկացած տեսակի	1
4	Խողովակատար մեքենա	10 տ բեռնատարողությամբ	1
5	Ավտոամբարձիչ	սլաքի երկարը 16 մ, բեռնատարողությունը 5 տ	1
6	[illegible]	ցանկացած տեսակի	1

«Մասնագիտական փորձառություն» որակավորման չափանիշ - [illegible]

[illegible] աշխատանքների կատարումը:

67048882
ՀՀ ԼՈՌՈՒ ՄԱՐԶ
«ՆԱԽԱԳԾԵՐԻ ՓՈՐՁԱԳՆՆՈՒԹՅՈՒՆ» ՍՊԸ
РА ЛОРИЙСКИЙ РЕГИОН
«НАХАГЦЕРИ ПОРДЗАКННУТЮН» ООО
RA LORI REGION
«NAKHAGTSERI PORDZAQNNUTYUN» LLC
« » 20 թ.

Տնօրեն (дирек.-director)	Ա. Գուլոյան / A. Guloyan	
ԳԱՃ (Г.а.п.-Ch.arch.)	Վ. Երեղյան / V. Yereghyan	
ԳԻՃ (Г.и.п.-Ch.eng.)	Ս. Գուլոյան / S. Guloyan	
նախագծող (разр.-developer)	Խ. Խաչատրյան / Kh. Khachatryan	
ստուգեց (пров.-checked)		
համաձայնեցված (соглас.-agreed)		

Հասցե՝(адрес-address)
Արմավիր համայնք

Պայմանագիր՝
ԱԲ-ԳՀԾՁԲ-24/18-1

Անվանումը՝
(наименование-name)
Հայաստանի Հանրապետության Արմավիրի մարզի Արմավիր համայնքի Արմավիր քաղաքի Հանրապետության փողոցի 35, 37, 39, 43 և Չարենցի փողոցի 34, 36 բազմաբնակարան բնակելի շենքերի խմելու ջրամատակարարման նոր հանակարգի կառուցման աշխատանքներ

Թերթ (лист-sheet)	Թերթեր (листя-sheets)	Մասշտաբ (масштаб-scale)
15	16	Մ1:1 M1:1 M1:1

Աշխատանքների ժամանակացույց:

st•art
architectural and engineering projecting

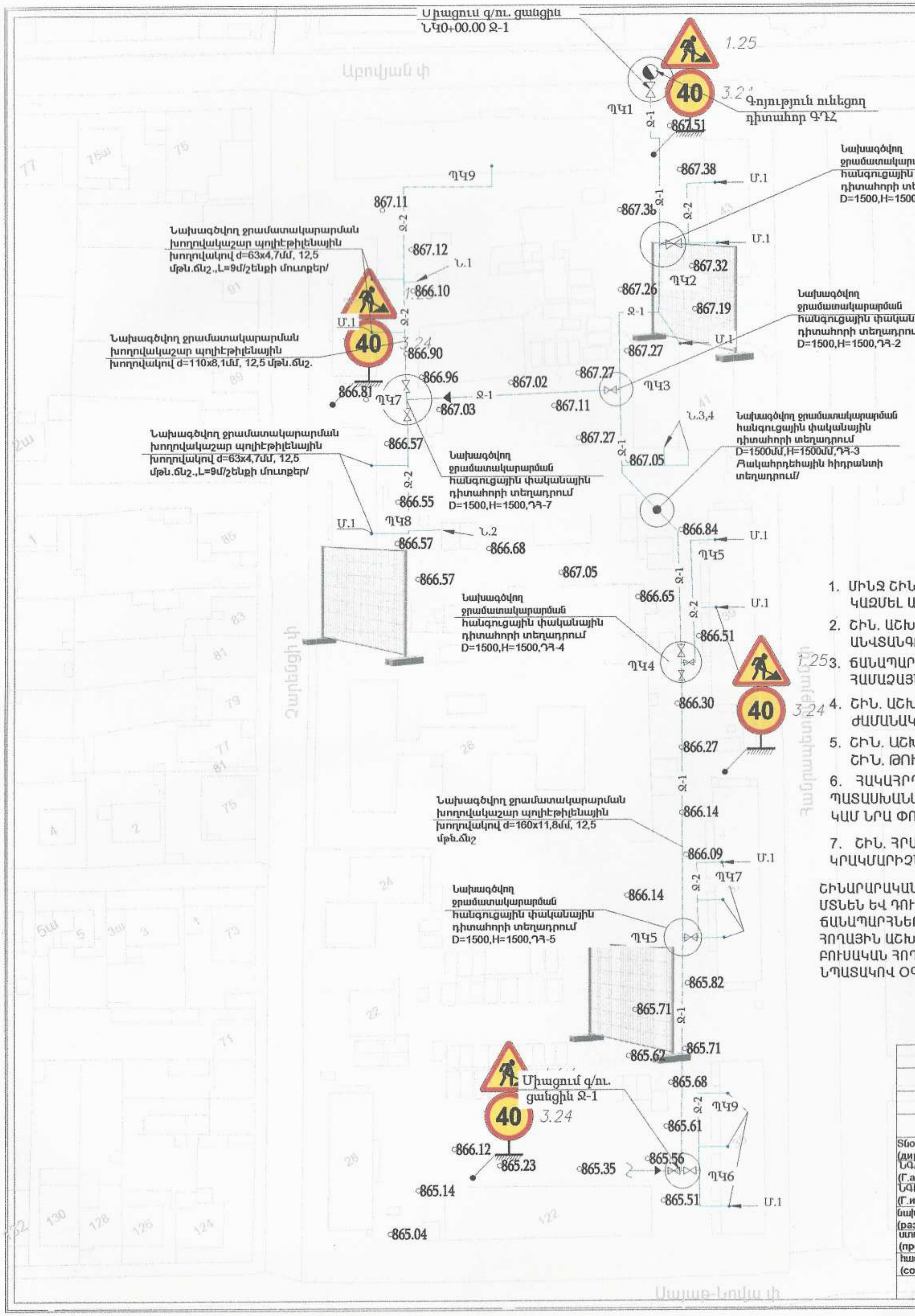

ՊԱՅՄԱՆԱԿԱՆ ՆՇԱՆՆԵՐ

ՇԱՐԺԱԿԱՆ ՇԻՆՈՒԹՅՈՒՆ

ԼՈՒՍԱՐՁԱԿԻՉ

ՃԱՆԱՊԱՐՀԱՅԻՆ ԱՐԳԵԼՈՂ ՆՇԱՆՆԵՐ /ՏԵՂԱԴՐԵԼ ԱՆՀՐԱԺԵՇՏՈՒԹՅԱՆ ԴԵՊՔՈՒՄ"

ՃԱՆԱՊԱՐՀԻՆ ՀՈՂԱՅԻՆ ԱՇԽԱՏԱՆՔՆԵՐԻ ԻՐԱԿԱՆՑՄԱՆ ՆԱԽԱԶԳՈՒՇԱՑՆՈՂ ՆՇԱՆ

ԺԱՄԱՆԱԿԱՎՈՐ ՑԱՆԿԱՊԱՏԻ ՏԵՂԱԴՐՈՒՄ ՀՈՂԱՅԻՆ ԱՇԽԱՏԱՆՔՆԵՐԻ ԺԱՄԱՆԱԿ

1. ՄԻՆՉ ՇԻՆ. ԱՇԽԱՏԱՆՔՆԵՐԸ ՍԿՍԵԼԸ ԱՆՀՐԱԺԵՇՏ Է ԿԱԶՄԵԼ ԱՇԽԱՏԱՆՔՆԵՐԻ ԿԱՏԱՐՄԱՆ ՆԱԽԱԳԻԾ /ԱԿՆ/
2. ՇԻՆ. ԱՇԽԱՏԱՆՔՆԵՐԸ ԿԱՏԱՐԵԼ ԽՍՏԻՎ ԿԵՐՊՈՎ ՊԱՀՊԱՆԵԼՈՎ ԱՆՎՏԱՆԳՈՒԹՅԱՆ ՏԵԽՆԻԿԱՅԻ ԿԱՆՈՆՆԵՐԸ ԸՍՏ ՇՆԵԿ III-IV-80
3. ՃԱՆԱՊԱՐ-ՏՐԱՆՍՊՈՐՏԱՅԻՆ ՆՇԱՆՆԵՐԸ, ՏՐԱՍՊՈՐՏԻ ՇԱՐԺԸ, ՀԱՄԱՁԱՅՆԵՑՆԵԼ Պ.Ա.Տ-ԹՅԱՆ ՀԵՏ:
4. ՇԻՆ. ԱՇԽԱՏԱՆՔՆԵՐԸ ԿԱՏԱՐԵԼ ԸՍՏ ՇԿՆ-ՈՒՄ ՆՇՎԱԾ ԺԱՄԱՆԱԿԱՑՈՒՅՑԻ:
5. ՇԻՆ. ԱՇԽԱՏԱՆՔՆԵՐԸ ՍԿՍԵԼ ՀԱՄԱՊԱՏԱՍԽԱՆ ՇԻՆ. ԹՈՒՅԼՏՎՈՒԹՅՈՒՆ ՍՏԱՆԱԼՈՒՑ ՀԵՏՈ
6. ՀԱԿԱՀՐԴԵՀԱՅԻՆ ԱՆՎՏԱՆԳՈՒԹՅԱՆ ՊԱՀՊԱՆՈՒԹՅԱՆ ՊԱՏԱՍԽԱՆԱՏՎՈՒԹՅՈՒՆ ԿՐՈՒՄ Է ՇԻՆՈՒԹՅԱՆ ՂԵԿԱՎԱՐԸ, ԿԱՄ ՆՐԱ ՓՈԽԱՐԻՆՈՂ ԱՆՁԸ:
7. ՇԻՆ. ՀՐԱՊԱՐԱԿԸ ՊԵՏՔ Է ԿՈՄՊԼԵԿՏԱՎՈՐԵԼ ԿՐԱԿՄԱՐԻՉՆԵՐՈՎ:

ՇԻՆԱՐԱՐԱԿԱՆ ՏՐԱՆՍՊՈՐՏԸ՝ ՇԻՆ. ՄԵՔԵՆԱՆԵՐԸ ՕԲԵԿՏ ՊԵՏՔ Է ՄՏՆԵՆ ԵՎ ԴՈՒՐՍ ԳԱՆ ՄԱՔՈՒՐ ՎԻՃԱԿՈՎ, ՉԱԽՏՈՏԵԼՈՎ ՃԱՆԱՊԱՐՀՆԵՐԸ ՇԻՆ. ԱՂԲՈՎ:
ՀՈՂԱՅԻՆ ԱՇԽԱՏԱՆՔՆԵՐԻ ԿԱՏԱՐՄԱՆ ԺԱՄԱՆԱԿ ԳՈՅՈՒԹՅՈՒՆՈՒՆԵՑՈՂ ԲՈՒՍԱԿԱՆ ՀՈՂԸ ՊԱՀԵՍՏԱՎՈՐԵԼ, ՀԵՏԱԳԱՅՈՒՄ ԲԱՐԵԿԱՐԳՄԱՆ ՆՊԱՏԱԿՈՎ ՕԳՏԱԳՈՐԾԵԼՈՒ: ԹՈՒՅԼ ՉՏԱԼ ԻՆՔՆԱՀՈՍ ՋՐԻ ՀՈՍՔ:

ՀՐԱՀԱՆԳՆԵՐ ԸՍՏ ՇԻՆ. ԳԼԽԱՎՈՐ ՀԱՏԱԿԱԳԾԻ

Աշխատանքների կատարման համար ներկայացվում են հետևյալ տեխնիկայի պահանջները
1.Էքսկավատոր
2.Բուլդոզեր
3.Ձեռքի էլեկտրական գործիքներ

Աշխատանքների կատարման համար ներկայացվում են հետևյալ աշխատանքային ռեսուրսները
1.Ինժիներ աշղեկ-2մարդ
2.Բանվոր -3մարդ
3.Մեքենավարներ և օգնականներ -2մարդ

Բանվորների աշխատանքի պաշտպանությունը պետք է ապահովվի անհատական պաշտպանության միջոցների կիրառմամբ (հատուկ արտահագուստ, կոշիկ), համալիր պաշտպանության միջոցառումների կատարումով (ցանկապատում, լուսավորում, օդափոխում, պաշտպանիչ և արգելակիչ սարքեր և հարմարանքներ և այլն), սանիտարակենցաղային շինություններով և սարքավորումներով՝ գործող նորմերին և կատարվող աշխատանքների բնույթին համապատասխան:
Շինմոնտաժային աշխատանքների կատարման ընթացքում պետք է պահպանվեն շինարարությունում անվտանգության տեխնիկայի վերաբերյալ շինարարական նորմերի և կանոնների պահանջները:
Աշխատանքի պաշտպանության՝ անվտանգության տեխնիկայի, արտադրական սանիտարահիգիենիկ միջոցառումների և հակահրդեհային անվտանգության վերաբերյալ անց է կացվում հրահանգում:
Բանվորների անվտանգության տեխնիկայի ուսուցման, հրահանգման ժամանակին և որակով անցկացման, անհատական պաշտպանության միջոցների վիճակի և կիրառման, արտադրական անվտանգության և արտադրական սանիտարահիգիենիկ անվտանգության հետ կապված բոլոր միջոցառումների կատարման հսկողությունը վերապահվում է աշխատանքների հրականացման կազմակերպությանը:

RA LORI REGION
«NAKHAGTSERI PORDZAQNNUTYUN» LLC
«______»__________20 թ.

			Հասցե՝ (адрес-address) Արմավիր համայնք	Պայմանագիր՝ ԱՔ-ԳՀԾՁԲ-24/18-1		
Տնօրեն՝ (дирек.-director)	Ա. Գուլոյան A. Guloyan		Անվանումը՝ (наименование-name) Հայաստանի Հանրապետության Արմավիրի մարզի Արմավիր համայնքի Արմավիր քաղաքի Հանրապետություն փողոցի 35, 37, 39, 43 և Չարենցի փողոցի 34, 36 բազմաբնակարան բնակելի շենքերի խմելու ջրամատակարարման նոր համակարգի կառուցման աշխատանքներ	Թերթ (лист-sheet)	Թերթեր (листя-sheets)	Մասշտաբ (масштаб-scale)
ՆԳՃ՝ (Г.а.п.-S.arch.)	Վ. Երեղյան V. Yereghyan			16	16	Մ1:1 M1:1 M1:1
ՆԳԻ՝ (Г.и.п.-S.eng.)	Ա. Գուլոյան A. Guloyan					
Նախագծեց (разр.-developed)	Խ. Խաչատրյան Kh. Khachatryan		Շին հրապարակի կազմակերպում	st•art architectural and engineering projecting		
Ստուգեց (пров.-checked)						
Համաձայնեցված (соглас.-agreed)						

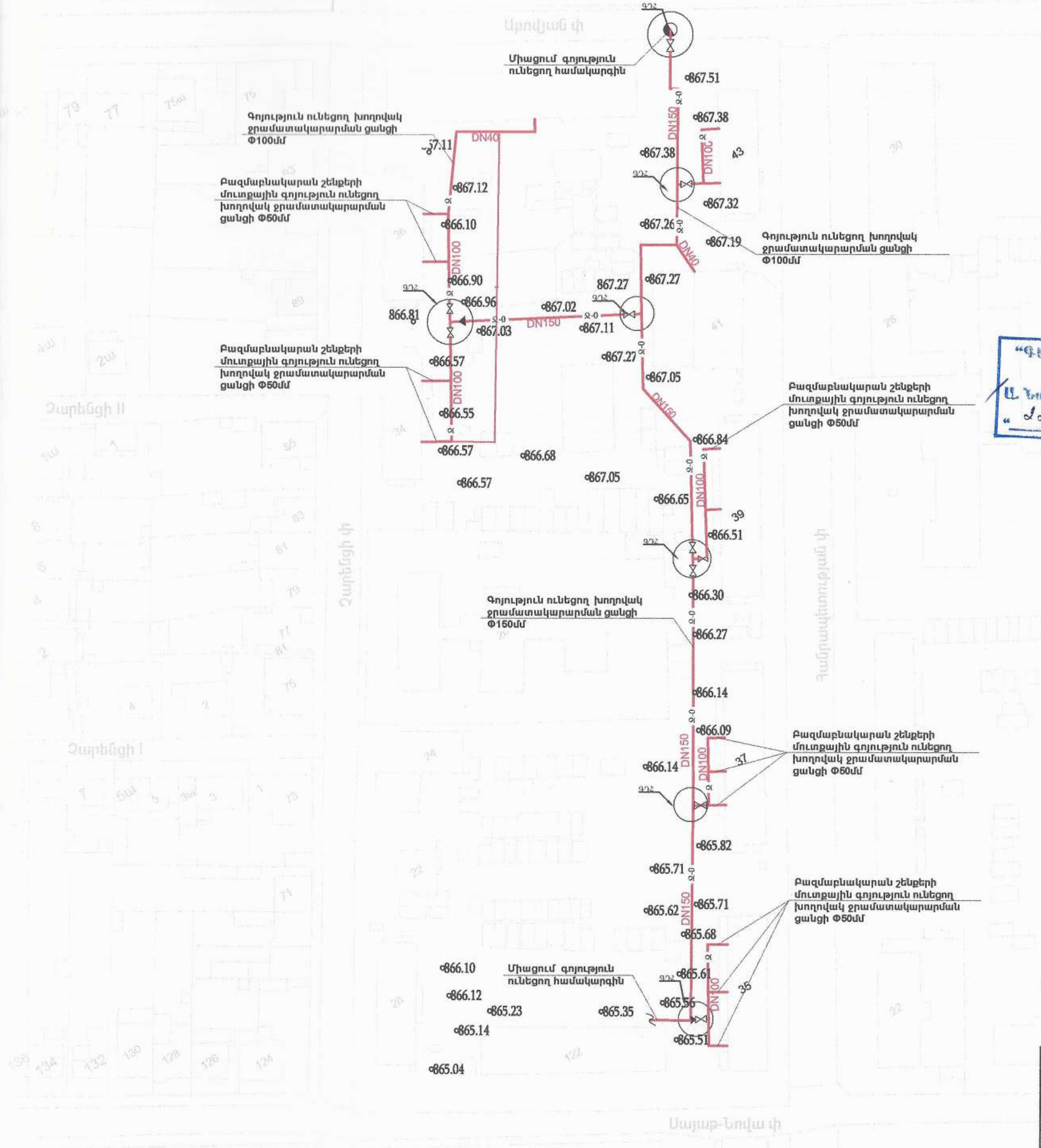

Պայմանական նշաններ
Խողովակի տրամագծեր և երկարություններ

Ջ-0		Գ/ու խողովակ D= 150 մմ L=400մ
Ջ		Գ/ու խողովակ D= 100 մմ L=220մ
		Գ/ու խողովակ D= 50 մմ L=150մ
ԳԴՀ		Գ/ու դիտա հոր

ՀԱՄԱՁԱՅՆԵՑՎԱԾ Է՝

"ԳՅԱԶՊՐՈՄ ԱՐՄԵՆԻԱ" ՓԲԸ
ԱՐՄԱՎԻՐԻ ԳԳՄ
Ա. Նոմաղյան
« 22 » 11 2024 թ.

ՀԱՄԱՁԱՅՆԵՑՎԱԾ Է՝

ՀԱՄԱՁԱՅՆԵՑՎԱԾ Է՝

ՀԱՄԱՁԱՅՆԵՑՎԱԾ Է՝

67048882
ՀՀ ԼՈՌՈՒ ՄԱՐԶ
«ՆԱՀԱՑԵՐԻ ՓՈՐՁԱԳՆՈՒԹՅՈՒՆ» ՍՊԸ
РА ЛОРИЙСКИЙ РЕГИОН
«НАХАГЦЕРИ ПОРДЗАКННУТЮН» ООО
RA LORI REGION
«NAKHAGTSERI PORDZAQNNUTYUN» LLC
«____»________20 թ.

Տնօրեն՝ (дирек.-director)	Վ. Երեղյան V. Yereghyan	
ԳԻՃ (Г.а.п.-S.arch.pr)	Վ. Երեղյան V. Yereghyan	
ԳՃԻ (Г.и.п.-S.eng.pr)	Տ. Գուլոյան T. Guloyan	
Նախագծեց (разр.-developed)	Ք. Խաչատրյան Kr. Khachatryan	
Ստուգեց (пров.-checked)		
Համաձայնեցված (соглас.-agreed)		

Հասցե՝(адрес-address)
Արմավիր համայնք

Անվանումը՝
(наименование-name)
Հայաստանի Հանրապետության Արմավիրի մարզի Արմավիր համայնքի Արմավիր քաղաքի Հանրապետության փողոցի 35, 37, 39, 43 և Չարենցի փողոցի 34, 36 բազմաբնակարան բնակելի շենքերի խմելու ջրամատակարարման նոր համակարգի կառուցման աշխատանքներ

Գլխավոր հատակագիծ /Չափագրություն/ Մ1:500

Պայմանագիր՝
ԱՔ-ԳՀԾՁԲ-24/18-1

Թերթ (лист-sheet)	Թերթեր (листя-sheets)	Մասշտաբ (масштаб-scale)
3	12	Մ1:1 M1:1 M1:1

st•art
architectural and engineering projecting

Գլխավոր հատակագիծ ջրամատակարարման համակարգով Մ1:500

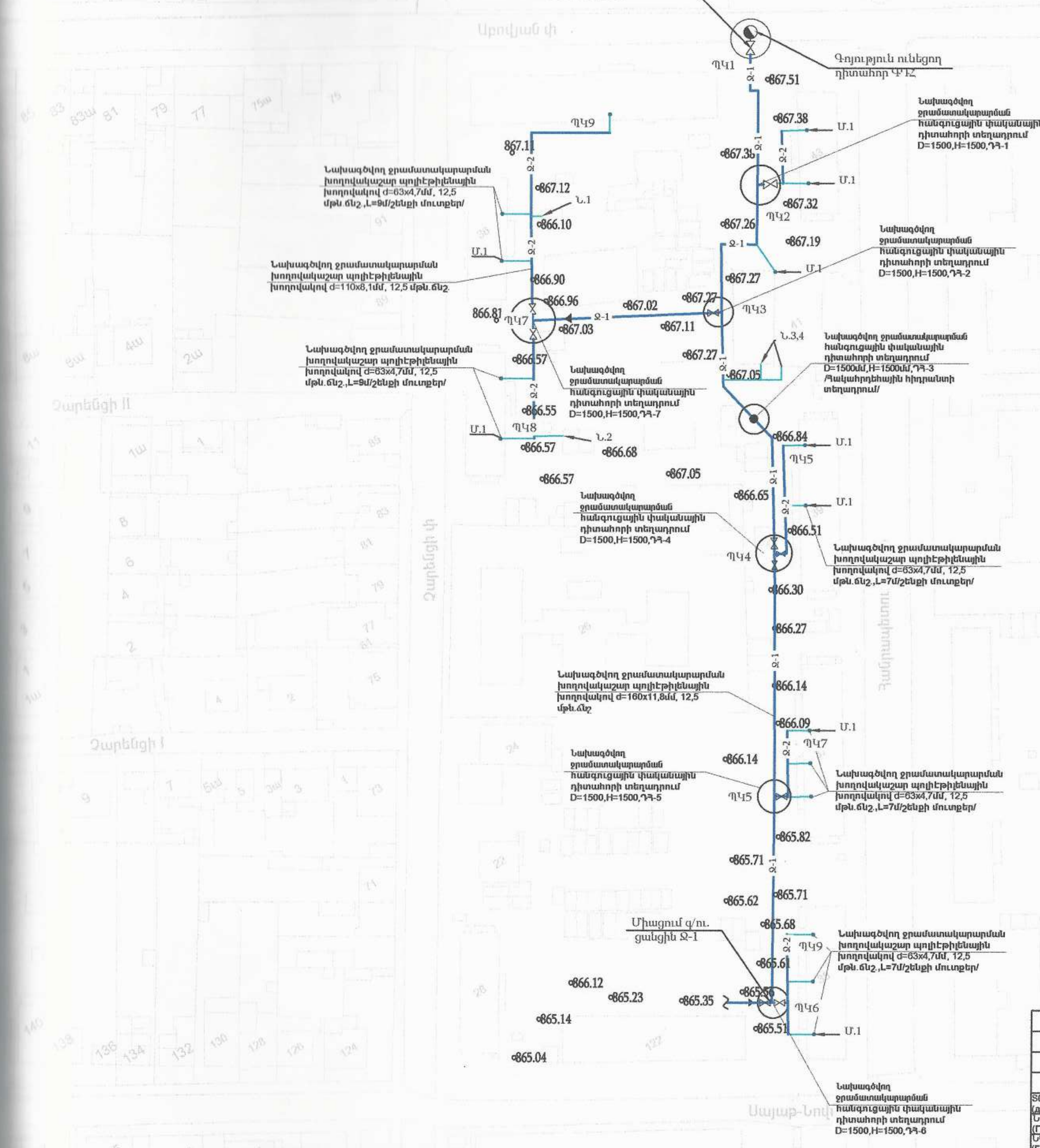

Պայմանական նշաններ

- Ջ-1 — Խողովակ D=160 մմ L=400մ
- Ջ-1 — Խողովակ D=110 մմ L=220մ
- Նախագծվող դիտահոր (ԴՀ)
- Գոյություն ունեցող ջրամատակարարման ցանց
- Մ.1 — Մուտքային միացումներ d=63x4,7մմ, 12,5 մթն.ճնշ. L=150մ
- Ն.1 — Ներտնային միացումներ N=4 հատ D= 20 մմ L=35մ

Ջրագծի անվանումը	Խողովակի տրամագիծը	Ջրագծի մետրը
Ջ-1	Պոլիէթիլենային խողովակի ճնշումային,խմելու ջրի համար, d=160x11,8մմ, 12,5 մթն.ճնշ.	400մ
Ջ-2	Պոլիէթիլենային խողովակի ճնշումային,խմելու ջրի համար, d=110x8,1մմ, 12,5 մթն.ճնշ.	220մ
Մ-1	Պոլիէթիլենային խողովակի ճնշումային,խմելու ջրի համար, d=63x4,7մմ, 12,5 մթն.ճնշ.	150մ
	Ընդամենը՝	770մ

67048882
ՀՀ ԼՈՌՈՒ ՄԱՐԶ
«ՆԱԽԱԳԾԵՐԻ ՓՈՐՁԱՔՆՆՈՒԹՅՈՒՆ» ՄՊԸ
РА ЛОРИЙСКИЙ РЕГИОН
«НАХАГЦЕРИ ПОРДЗАКННУТЮН» ООО
RA LORI REGION
«NAKHAGTSERI PORDZAQNNUTYUN» LLC
«____»__________20 թ.

Տնօրեն՝ (дирек.-director)	V. Yereghyan	Հասցե՝(адрес-address) Արմավիր համայնք
ԳԱՃ (Г.а.п.-S.arch.pr)	V. Yereghyan	Պայմանագիր՝ ԱՔ-ԳՀԾՁԲ-24/18-1
ԳԻՃ (Г.и.п.-S.eng.pr)	G. Oglovan	Անվանումը՝ (наименование-name) Հայաստանի Հանրապետության Արմավիրի մարզի Արմավիր համայնքի Արմավիր քաղաքի Հանրապետության փողոցի 35, 37, 39, 43 և Չարենցի փողոցի 34, 36 բազմաբնակարան բնակելի շենքերի խմելու ջրամատակարարման նոր համակարգի կառուցման աշխատանքներ
Նախագծող (разр.-developed)	Kh. Khachatryan	Թերթ (лист-sheet): 4; Թերթեր (листя-sheets): 12; Մասշտաբ (масштаб-scale): U1:1 M1:1 M1:1
Ստուգեց (пров.-checked)		Գլխավոր հատակագիծ ջրամատակարարման համակարգով Մ1:500
Համաձայնեցված (согласн.-agreed)		st•art architectural and engineering projecting